ВЕДОМОСТЬ КОМПЛЕКТОВ ЧЕРТЕЖЕЙ

Обозначение	Наименование	Примечание
АС	Архитектурно-строительные решения	

ТЕХНИЧЕСКАЯ ХАРАКТЕРИСТИКА ЗДАНИЯ

Строительный объем,^{3} м		Площадь,^{2} м	
общий	1880	застройки:	241,00
		в т.ч. крыльца и пандусы	30,13
		общая площадь	308,07
		жилая площадь	165,43

ВЕДОМОСТЬ ССЫЛОЧНЫХ И ПРИЛАГАЕМЫХ ДОКУМЕНТОВ

Обозначение	Наименование	Примечание
	Ссылочные документы	
ГОСТ 6629-88	Двери деревянные внутренние для жилых и общественных зданий.	
ГОСТ 23279-85	Сетки арматурные сварные для железобетонных конструкций и изделий.	
ГОСТ 24698-81	Двери деревянные наружные для жилых и общественных зданий.	
1.038.1-1, вып. 1	Перемычки железобетонные для зданий с кирпичными стенами.	
1.400-15, вып. 1	Унифицированные закладные изделия железобетонных конструкций для крепления технологических коммуникаций и устройств.	
2.160-4, вып. 1	Детали крыш жилых зданий.	
1.1[illegible]3-	[illegible] бытовые отопительные	
2.144-1	Узлы полов жилых зданий	
2.230-1, вып.5	Детали стен и перегородок жилых и общественных зданий. Перегородки мелкоштучные, гипсо-бетонные, столярные.	
2.140-1	Детали перекрытий жилых зданий	

www.bogdanoff.by

Согласовано

Взам. инв. №

Подп. и дата

Инв. № подл.

Изм.	Кол. уч.	Лист	№ док.	Подп.	Дата
Разраб.					
Пров.					

Индивидуальный жилой дом

Стадия	Лист	Листов
Р	1	

Общие данные (начало)

Формат А3

ВЕДОМОСТЬ РАБОЧИХ ЧЕРТЕЖЕЙ ОСНОВНОГО КОМПЛЕКТА (окончание)

Лист	Наименование	Примечание
23	Сечение по оконному проему (начало), узлы 2, 3 сечений	
24	Сечение по оконному проему (окончание), узлы 4, 5 сечений	
25	Сечение по дверному проему (вход В1), узел 6 сечений	
26	Сечение по глухой стене (вход В1), узлы 7, 8 сечений	
27	Сечение по колонне балкона (вход В2), сечения под внутренние стены	
28	Сечение по балкону, по стене балкона (между осями 4-5), сечения по витражу балкона(вход В2), по стене в месте внутренней лестницы	
29	Указания по устройству кровли	
30	Схема расположения котлована	
31	Схема расположения фундаментов	
32	Узлы 1 ... 8 фундаментов	
33	Плита монолитная Пм1. Геометрические размеры. Схема верхнего и нижнего армирования.	
34	Плита монолитная Пм2. Геометрические размеры. Схема верхнего и нижнего армирования.	
35	Плита монолитная Пм3. Геометрические размеры. Схема верхнего и нижнего армирования.	
36	Плита монолитная Пм3. Схема расположения термовкладышей.	
37	Плита монолитная Пм4. Геометрические размеры. Схема нижнего армирования.	
38	Плита монолитная Пм4. Схема верхнего армирования	
39	Схема лестницы с отм. 0,000 до отм +3,600. Схема металлических конструкций лестницы, разрез 1-1	
40	Разрезы 2-2 ... 5-5 по металлической лестнице	
41	Разрезы 6-6, узлы 1 ... 5 металлической лестницы	
42	Схема лестницы с отм. +3,600 до отм +6,600. Схема металлических конструкций лестницы, разрез 7-7	
43	Разрезы 8-8 ... 9-9, узлы 6 ... 9 по металлической лестнице	
44	Косоуры Кс1, Кс2. Стойка Ст2	
45	Косоуры Кс3, Кс4	
46	Косоуры Кс5 ... Кс8	
47	Косоуры Кс9, Кс10. Стойка Ст2 ТИ	
48	Спецификация металла на Кс1... Кс10, Ст1, Ст2 и элементы крепления	
49	Схема стропильной системы	
50	Стропильная система. Разрезы. Узел 2	
51	Стропильная система. Узлы 1, 3...5	
52	Фонарь металлический Фс1	
53	Сетки гнутые Сг1, Сг2	
54	Каркас плоский Кр1	
55	Деталь устройства витража фонаря, спецификация на Фм1	

ВЕДОМОСТЬ РАБОЧИХ ЧЕРТЕЖЕЙ ОСНОВНОГО КОМПЛЕКТА (начало)

Лист	Наименование	Примечание
1	Общие данные (начало)	
1.1	Общие данные (продолжение)	
1.2	Общие данные (продолжение)	
1.3	Общие данные (окончание)	
2	План на отм. 0,000	
3	План на отм. +3,300	
4	План на отм. +6,600	
5	План на отм. 0,000 с расстановкой мебели	
6	План на отм. +3,300 с расстановкой мебели	
7	Кладочный план на отм.-0,630	
8	План кровли. Привязка вентканалов	
9	Фасад 1-6	
10	Фасад А-Е	
11	Фасад 6-1	
12	Фасад Е-А	
13	Разрезы 1-1,2-2	
14	Разрез 3-3	
15	Разрез 4-4	
16	Планы полов на отм.0,000;+3,300;+6,600	
17	Спецификация перемычек	
18	Спецификация заполнения проёмов дверей	
19	Вход В1	
20	Вход В2	
21	Камин	
22	Сечение по глухой стене, узел 1 сечений	

Изм.	Кол. уч.	Лист	№ док.	Подп.	Дата				
Разраб.						Индивидуальный жилой дом	Стадия	Лист	Листов
Пров.							Р	1.1	
						Общие данные (окончание)			

Согласовано

Взам. инв. №

Подп. и дата

Инв. № подл.

www.bogdanoff.by

Формат А3

(продолжение)

20. Двери деревянные внутренние(ГОСТ 6629-88), наружные(ГОСТ 24698-81) для жилых и общественных зданий.

21. Окна-металлопластиковые индивидуальные с заполнением двухкамерным стеклопакетом из обычного стекла (межстекольное расстояние 8мм) в одинарном переплете.

22. Вокруг здания выполнить асфальтобетонную отмостку шириной 1000мм. Состав отмостки: асфальтобетон - 30мм, щебень - 100мм, отсев - 50мм, уплотненный грунт. Отмостка должна устраиваться с уклоном в поперечном направлении не менее 3%. Отметка бровки отмостки должна превышать планировочную отметку не менее чем на 50мм. Места примыкания отмостки к стене здания выполнить с тщательной разделкой сопряжений тугоплавкой битумной мастикой МБК-Г-85 ГОСТ2889-80.

23. Технические решения, принятые в чертежах, соответствуют требованиям экологических, санитарно-гигиенических, противопожарных и других норм, действующих на территории РФ, и обеспечивают безопасную для жизни и здоровья людей эксплуатацию объекта при соблюдении предусмотренных проектом мероприятий и правил безопасности при эксплуатации здания.

24. В случае применения при производстве работ на данном объекте новых, в том числе импортных материалов, изделий и конструкций, в соответствии с постановлением Госстроя России №76 от 01.07.2002г., они должны иметь техническое свидетельство Госстроя России, подтверждающее пригодность их применения в строительстве.

25. Участок строительства, строительные материалы и изделия, используемые в строительстве данного объекта, а также выстроенное по комплекту рабочих чертежей сооружение, в соответствии с Федеральным законом "О радиационной безопасности" N 3-ФЗ от 09.01.96 г., должны удовлетворять требованиям "Норм радиационной безопасности" (НРБ-99) СП 2.6.1.758-96 и "Основных санитарных правил обеспечения радиационной безопасности" (ОСП ОРБ-99) СП 2.6.1.799-99. Результаты радиационного контроля должны быть переданы заказчику и представителю авторского надзора.

26. Все строительно-монтажные работы выполнять в соответствии с проектом производства работ, составленным организацией, осуществляющей строительство, с учетом требований соответствующих глав части 3 СНиП "Организация строительства", СНиП 12-04-2002 "Безопасность труда в строительстве", СНиП 12-03-85 "Защита строительных конструкций и сооружений от коррозии", СНиП 3.04.03-85 "Защита строительных конструкций и сооружений от коррозии", а также типовых серий и рабочего проекта.

27. Перечень видов работ, для которых необходимо составлять акты освидетельствования скрытых работ:

Монтаж элементов лестничных клеток;
Кирпичная кладка стен в зимнее время;
Устройство кирпичных армированных перегородок;
Монтаж перемычек;
Устройство козырьков над входами;
Устройство полов;
Выполнение сварочных работ;
Антикоррозионная защита мест сварки;
Устройство и испытание гидроизоляции санитарных узлов;
Установка оконных и дверных блоков;
Установка подоконных досок;
Устройство кровельного покрытия с утеплителем;
Устройство узлов примыкания кровли.

НАРУЖНАЯ ОТДЕЛКА

1. Наружные стены из полнотелого керамического кирпича. Со стороны улицы отделаны декоративной штукатуркой.
2. Окна-металлопластиковые индивидуальные с заполнением двухкамерным стеклопакетом в одинарном переплете.
3. Цоколь облицевать керамическим лицевым изделием.

ОБЩИЕ УКАЗАНИЯ

(начало)

1. Основной комплект чертежей двухэтажного однокварти рного 7-комнатного с мансардой жилого дома разработан на основании задания на проектирование, выданным Заказчиком.
2. Уровень ответственности здания - II, степень огнестойкости - III.
3. За условную отметку 0.000 принят уровень чистого пола первого этажа.
4. Фундаменты - ленточные железобетонные монолитного типа. Фундаменты защитить обмазочной гидроизоляцией в 2 слоя.
5. Наружные стены толщиной 640мм из полнотелого керамического кирпича КОРПо 1НФ/125/2.0/25/ ГОСТ 530-2007. Со стороны улицы отделать декоративной штукатуркой по сетке - 50мм.
6. Цоколь до отм. -0,600, 0.000 выполнять из :
- керамическое лицевое изделие ИК-2 размерами 250х65х60 по ТУ - 5741-022-05073771-02 маркой 125, по морозостойкости F 50 на растворе марки 75;
- цементно-песчаный раствор по сетке - 30мм;
- утеплитель - экструдированный пенополистирол любой фирмы-производителя - 100мм.
7. Кровля - битумная черепица. Стропильная система кровли из пиломатериалов хвойных пород. Система водостока - наружное водостоведение.
8. Горизонтальную гидроизоляцию выполнять на отм. -0,420, -0,900, из слоя цементно-песчаного раствора, толщиной 20мм.
9. Внутренние стены толщиной 380мм и 250 мм выполнять из кирпича марки КОРПо 1НФ/100/2.0/25 ГОСТ 530-2007 на цементно-песчаном растворе марки50.
10. Перегородки толщиной 120 мм выполнять из кирпича КОРПо 1НФ/100/2,0/25 ГОСТ 530-2007 на растворе марки 50 с соблюдением поперечной перевязки с примыкающими перегородками. Участки стен с вентканалами выполнять из полнотелого керамического огнеупорного кирпича КОРПо 1НФ/100/2,0/25 ГОСТ 530-2007 на глиняном растворе марки 50.
11. Все кирпичные перегородки с проемами армировать 2 стержнями 5ВрI ГОСТ 5781-82* через 5 рядов кладки по высоте, начиная с высоты 1 м. Поперечные стержни 3ВрI ГОСТ5781-82* с шагом 250мм. Защитный слой арматуры принимать равным 10 мм.
12. Все кирпичные перегородки крепить к конструкциям здания согласно узлам и указаниям серии 2.230-1, вып.5.
13. [illegible] проемами и отверстиями до 950 мм включительно [illegible] перемычки из [illegible] стержней 8-А-I ГОСТ 5781-82 при толщине 120мм. [illegible] арматуру [illegible] на 50 мм и закончить крюками. Арматура укладывается по опалубке в слое цементно-песчаного раствора марки 50 толщиной 30 мм .
14. Перемычки сборные железобетонные по серии 1.038.I-I укладывать по слою цементно-песчаного раствора марки 50.
15. При кладке кирпичных перегородок в дверных проемах заложить деревянные антисептированные пробки 250х120х65 мм через 10 рядов по высоте, но не менее двух с каждой стороны.
16. При производстве работ в зимнее время для приготовления цементно-песчаного раствора применять керамзитовый песок с добавлением поташа 10...15% веса цемента. Раствор должен быть марки 100.
17. Все отверстия в ограждающих конструкциях после пропуска коммуникаций тщательно заделать бетоном класса В15 на мелком гравии или щебне.
18. Все деревянные элементы подвергаются антисептированию с добавлением антипиренов по СНиП 3.04.01-87.
19. Перекрытия - монолитный ж/б.

www.bogdanoff.by

Изм.	Кол. уч.	Лист	№ док.	Подп.	Дата				
Разраб.						Индивидуальный жилой дом	Стадия	Лист	Листов
Пров.							Р	1.2	
						Общие данные (продолжение)			

Согласовано

Взам. инв. №

Подп. и дата

Инв. № подл.

Формат А3

ОБЩИЕ УКАЗАНИЯ

(продолжение)

1. Данный комплект рабочих чертежей разработан на основаниизскизных чертежей.

2. Технические решения, принятые в рабочих чертежах, соответствуют требованиям экологических, санитарно-гигиенических, противопожарных и других норм, действующих на территории Российской Федерации, и обеспечивают безопасную для жизни и здоровья людей эксплуатацию объекта, при соблюдении предусмотренных чертежами мероприятий.

3. Согласно отчету об инженерно-геологических изысканиях, выполненных на площадке строительства в мае 2009 г ООО "ГИС-ИНТЕГРАЦИЯ, основанием для фундаментов является суглинок светло-коричневый тугопластичный, расчетные физико-механические характеристики приведены в таблице 1. Уровень появления грунтовых вод на май 2009 г - 2.6-3.2 м

4. За относительную отметку 0,000 принят уровень чистого пола первого этажа дома.

5. Проект разработан для ведения работ в летних условиях. Выполнение работ в зимних условиях должно выполняться в соответствии с требованиями глав СНиП 3.03.01-87 «Несущие и ограждающие конструкции». Конструкции из монолитного бетона и железобетона выполнять с соблюдением мер по подогреву и защите бетона от замерзания (при отсутствии противоморозных химических добавок)

Время начала и окончания зимних условий работ должно устанавливаться по данным метеослужбы в зависимости от температуры наружного воздуха и распространяется на период с установившейся среднесуточной температуры ниже +5°С

6. Бетон укладывать с обязательным вибрированием в соответствие со СНиП 3.02.01-83.

7. Сварку арматурных изделий и [illegible] сварных соединений производить согласно ГОСТ 14098-91.

8. До начала разработки котлована и устройства конструкций нулевого цикла необходимо:

- вынести и отключить на участке строительства все существующие сети, особо обратить внимание на отключение водонесущих сетей;
- произвести разбивку и закрепление базисных осей реперов для выполнения земляных и последующих работ;

9. Обратную засыпку следует выполнять местным суглинком в соответствии с требованиями раздела 4 СНиП 3.02.01-87 с послойным трамбованием до плотности сухого грунта γсг=1,6 т/м3. толщина уплотняемого слоя не более 200 мм.

10. При производстве работ, а также при изготовлении, транспортировке и монтаже конструкций необходимо обеспечить соблюдение всех требований следующих нормативов:

- СНиП 12-03-2001 "Безопасность труда в строительстве" ч. 1 Общие требования;
- СНиП 12-04-2002 "Безопасность труда в строительстве" ч. 2 Строительное производство;
- СНиП 3.03.01-87 "Несущие и ограждающие конструкции";
- СНиП 3.02.01-87 "Земляные сооружения. Основания и фундаменты";
- СНиП 3.01.03-84 "Геодезические работы в строительстве"
- СНиП 3.04.03-85 "Защита строительных конструкций и сооружений от коррозии";

Таблица 1

Номер ИГЭ	Плотность т/м3	Сцепление т/м2	Угол внутреннего трения, град.	Модуль упругости т/м2
ИГЭ - 1	1.88	2.2	20	1300

(окончание)

11. Все строительные материалы, используемые при строительстве объекта, должны проходить радиационный контроль и удовлетворять требованиям следующих нормативов:

- СП 2.6.1.758-96 "Нормы радиационной безопасности"
- СП 2.6.1.799-99 "Основные санитарные правила обеспечения радиационной безопасности".

12. Результаты радиационного контроля до начала производства работ должны быть переданы заказчику и представителям авторского надзора.

www.bogdanoff.by

Согласовано

Взам. инв. №

Подп. и дата

Инв. № подл.

Изм.	Кол. уч.	Лист	№ док.	Подп.	Дата				
Разраб.						Индивидуальный жилой дом	Стадия	Лист	Листов
Пров.							Р	1.3	
						Общие данные (окончание)			

Формат А3

План на отм.0,000

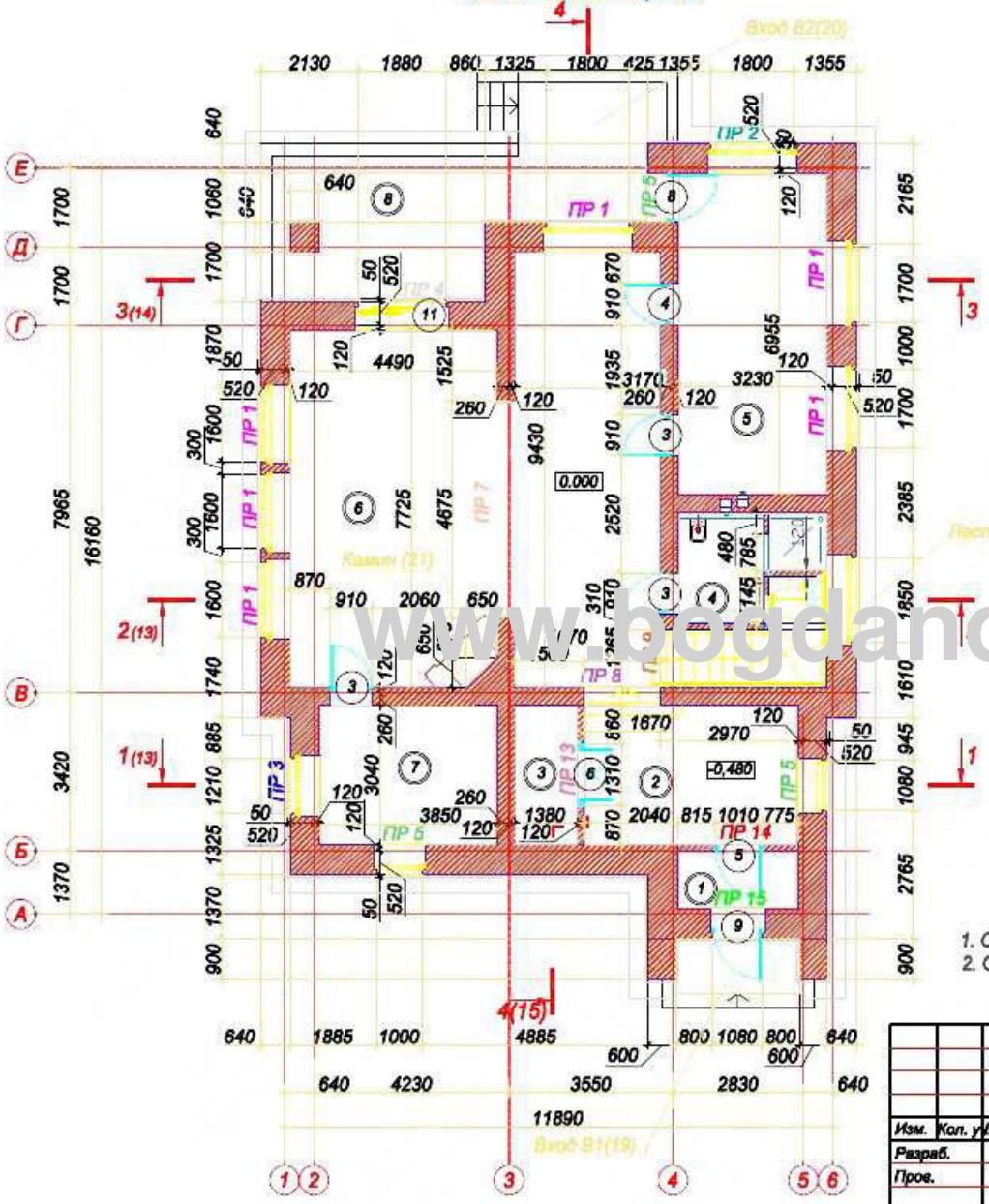

Экспликация помещений

Номер помещения	Наименование	Площадь, м²	Кат. помещения
1	Тамбур	3,10	
2	Холл	13,80	
3	Гардероб	4,02	
4	Санузел,душ	5,97	
5	Кухня	22,05	
6	Гостиная	65,35	
7	Кабинет	11,43	
8	Терраса	23,82	

Условные обозначения:

- обозначение экспликации помещений;
- маркировка заполнения дверных проемов.

1. Спецификацию дверей смотреть на листе 18.
2. Спецификацию перемычек смотреть на листе 17.

www.bogdanoff.by

Изм.	Кол. уч.	Лист	№ док.	Подп.	Дата
Разраб.					
Пров.					

Индивидуальный жилой дом	Стадия	Лист	Листов
	Р	2	
План на отм.0,000			

Согласовано

Взам. инв. №

Подп. и дата

Инв. № подл.

Формат А3

План на отм.+3,600

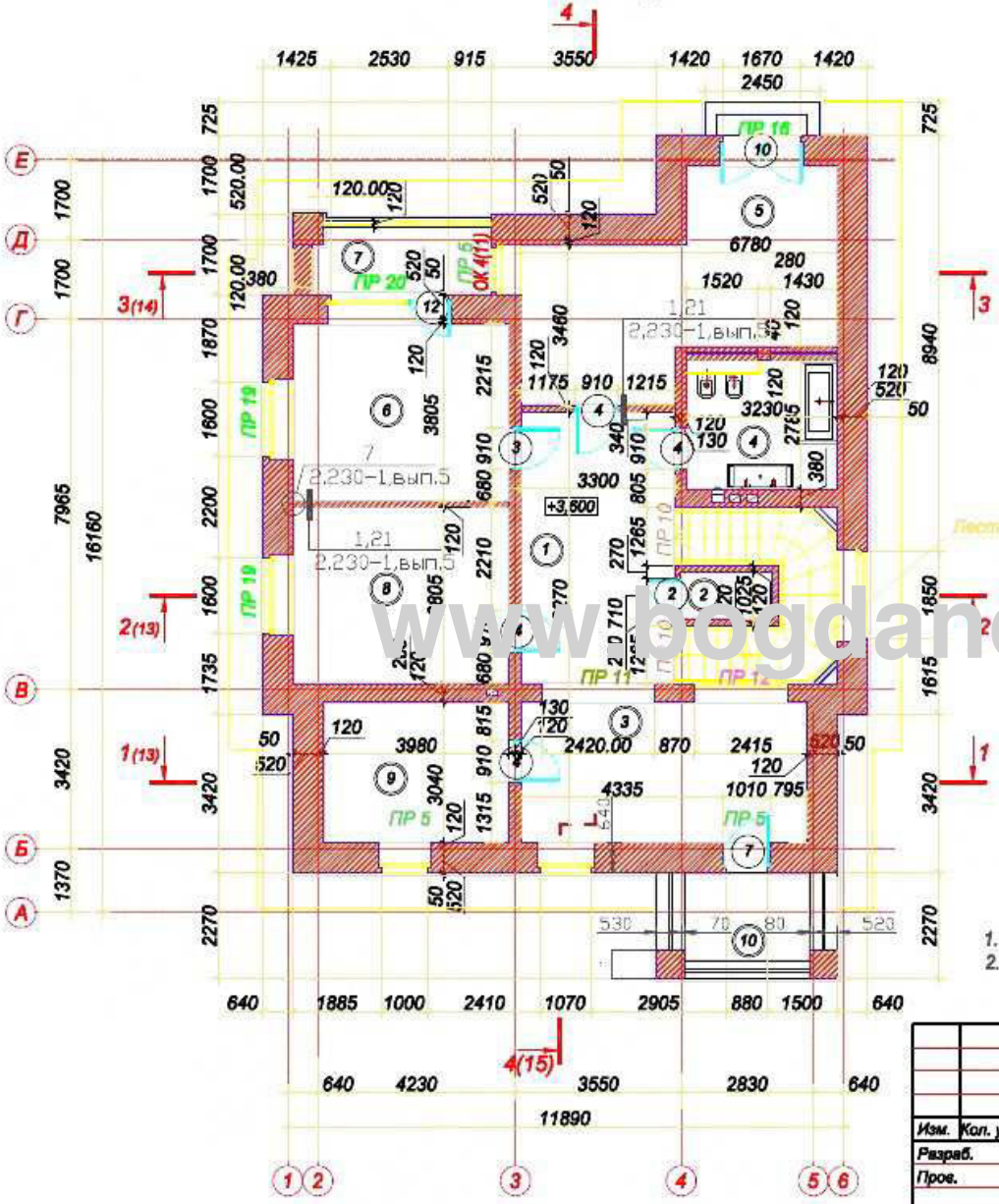

Экспликация помещений

Номер помещения	Наименование	Площадь, м²	Кат. помещения
1	Холл	18,94	
2	Кладовая	1,90	
3	Кабинет	18,30	
4	Ванная	8,75	
5	Спальня	24,04	
6	Кабинет	17,24	
7	Лоджия	5,20	
8	Спальня	17,24	
9	Спальня	11,83	
10	Балкон	5,70	

Условные обозначения:

- обозначение экспликации помещений;
- маркировка заполнения дверных проемов.

1. Спецификацию дверей смотреть на листе 18.
2. Спецификацию перемычек смотреть на листе 17.

www.bogdanoff.by

Изм.	Кол. уч.	Лист	№ док.	Подп.	Дата
Разраб.					
Пров.					

Индивидуальный жилой дом	Стадия	Лист	Листов
	Р	3	
План на отм.+3,600			

Согласовано

Взам. инв. №

Подп. и дата

Инв. № подл.

Формат А3

План на отм.+6,600

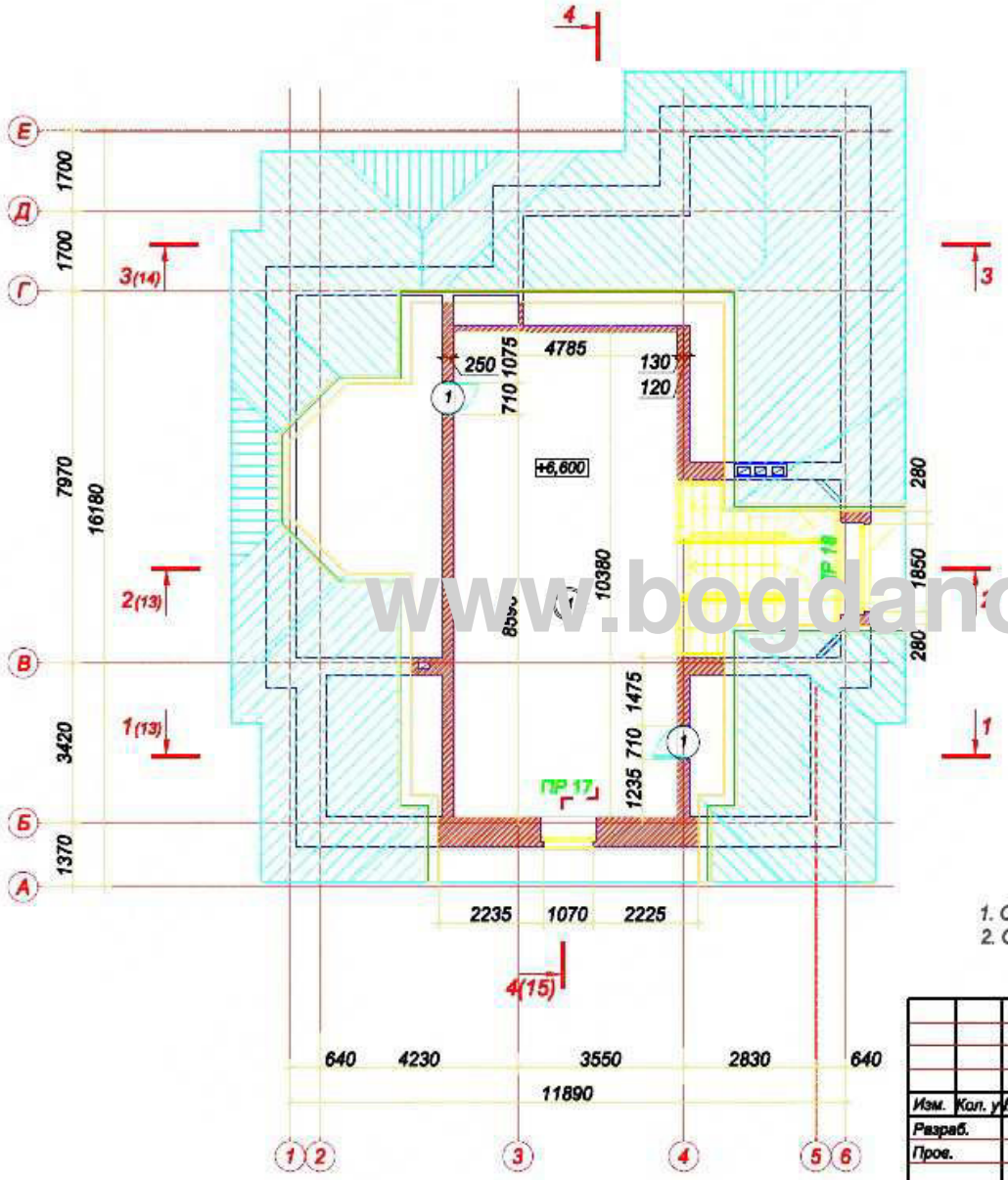

Экспликация помещений

Номер помещения	Наименование	Площадь, м²	Кат. помещения
1	Мастерская	49,06	

Условные обозначения:

- обозначение экспликации помещений;
- маркировка заполнения дверных проемов.

1. Спецификацию дверей смотреть на листе 18.
2. Спецификацию перемычек смотреть на листе 17.

Изм.	Кол. уч.	Лист	№ док.	Подп.	Дата				
Разраб.						Индивидуальный жилой дом	Стадия	Лист	Листов
Пров.							Р	4	
						План на отм.6,600			

Согласовано

Взам. инв. №

Подп. и дата

Инв. № подл.

Формат А3

www.bogdanoff.by

План на отм.0,000 с расстановкой мебели

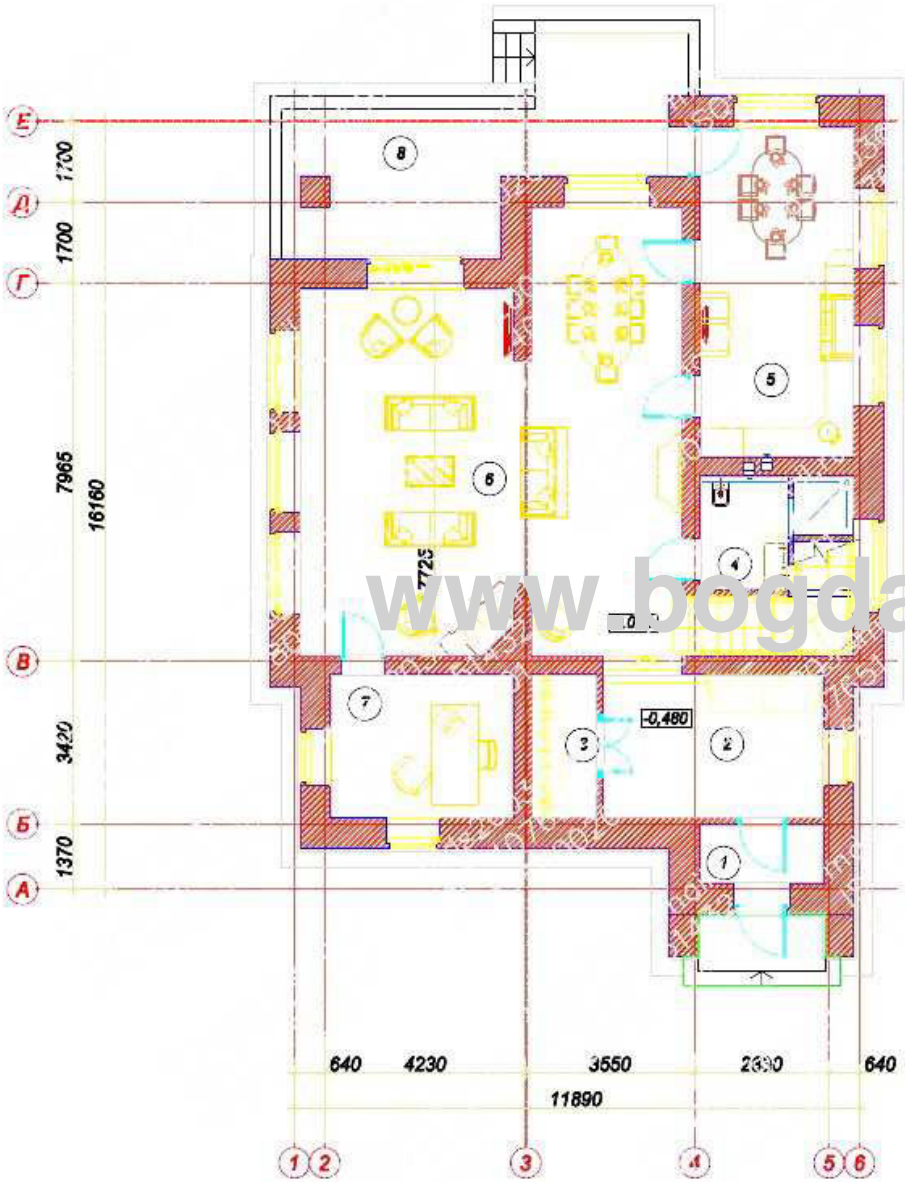

Экспликация помещений

Номер помещения	Наименование	Площадь, м²	Кат. помещения
1	Тамбур	3,10	
2	Холл	13,80	
3	Гардероб	4,02	
4	Санузел,душ	5,97	
5	Кухня	22,05	
6	Гостиная	65,35	
7	Кабинет	11,43	
8	Терраса	23,82	

www.bogdanoff.by

Согласовано

Взам. инв. №

Подп. и дата

Инв. № подл.

Изм.	Кол. уч.	Лист	№ док.	Подп.	Дата
Разраб.					
Пров.					

Индивидуальный жилой дом

Стадия	Лист	Листов
Р	5	

План на отм.0,000 с расстановкой мебели

Формат А3

План на отм.+3,600 с расстановкой мебели

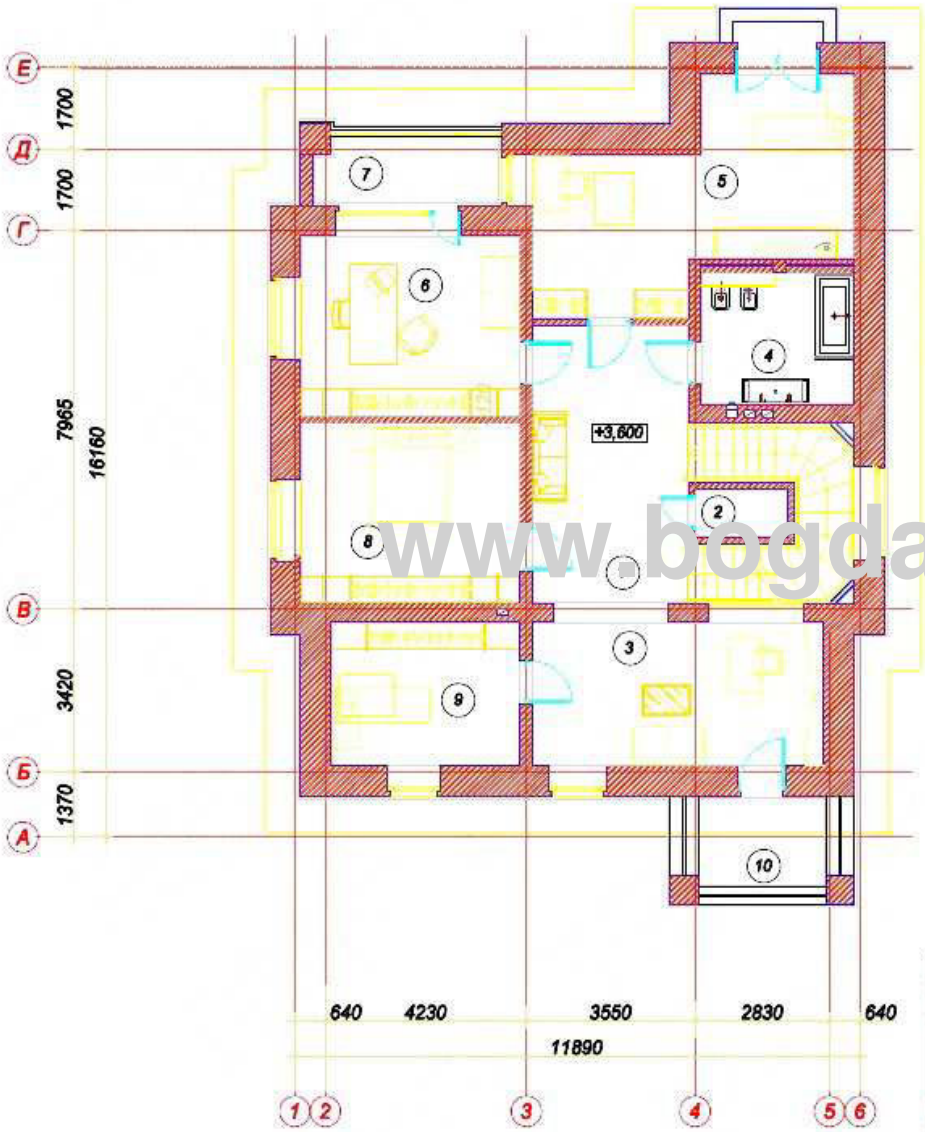

Экспликация помещений

Номер помещения	Наименование	Площадь, м²	Кат. помещения
1	Холл	18,94	
2	Кладовая	1,90	
3	Кабинет	18,30	
4	Ванная	8,75	
5	Спальня	24,04	
6	Кабинет	17,24	
7	Лоджия	5,20	
8	Спальня	17,24	
9	Спальня	11,83	
10	Балкон	5,70	

www.bogdanoff.by

Согласовано

Взам. инв. №

Подп. и дата

Инв. № подл.

Изм.	Кол. уч.	Лист	№ док.	Подп.	Дата
Разраб.					
Пров.					

Индивидуальный жилой дом

Стадия	Лист	Листов
Р	6	

План на отм.+3,600 с расстановкой мебели

Формат А3

Кладочный план на отм.-0,630

1-1

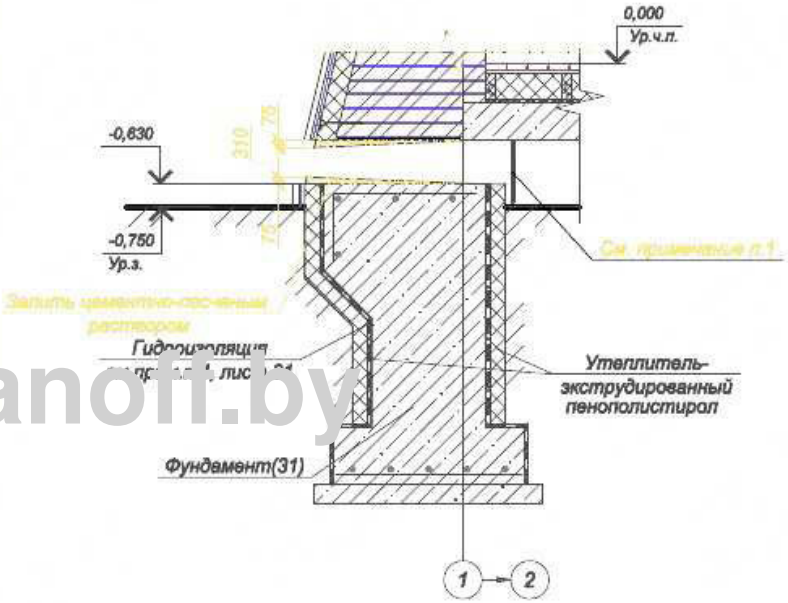

1. Отверстия затянуть сеткой 2-20-2.0-0 по ГОСТ 5336-80.
2. Кладку от отм.-0,400 до отм.-0,630 и отм.-0,400 до отм.-0,880 выполнить из глиняного кирпича М 100 на цементно-песчаном растворе.
3. Данный лист смотреть с сечениями по кладке на листах 22-28.

Изм.	Кол. уч.	Лист	№ док.	Подп.	Дата				
Разраб.						Индивидуальный жилой дом	Стадия	Лист	Листов
Пров.							Р	7	
						Кладочный план на отм.-0,630			

Согласовано

Взам. инв. №

Подп. и дата

Инв. № подл.

Формат А3

www.bogdanoff.by

План кровли

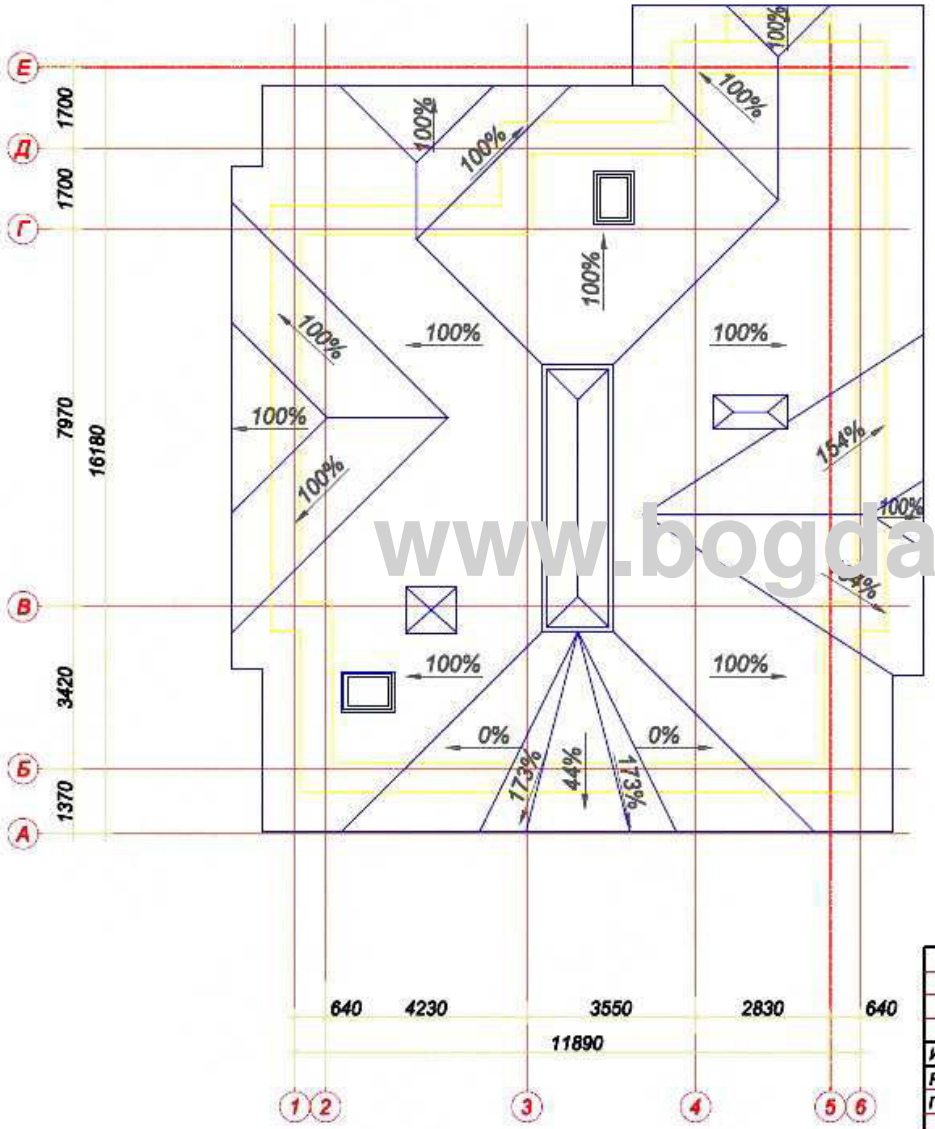

ПРИВЯЗКА ВЕНКАНАЛОВ

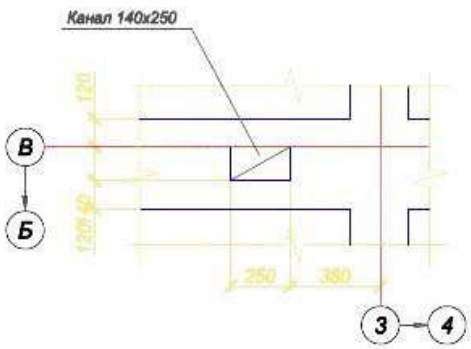

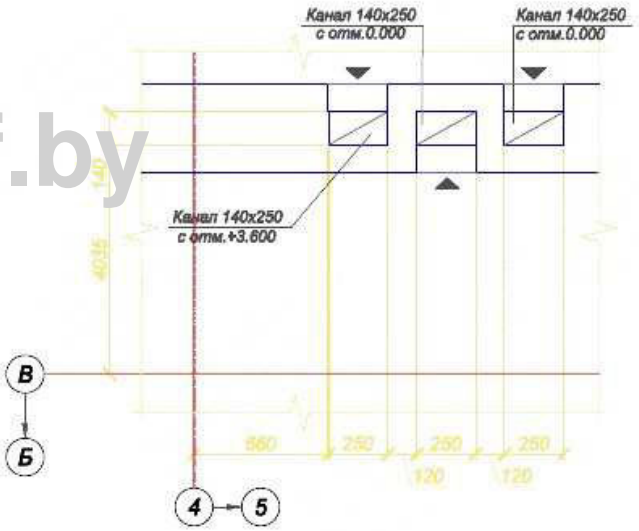

www.bogdanoff.by

Изм.	Кол. уч.	Лист	№ док.	Подп.	Дата				
Разраб.						Индивидуальный жилой дом	Стадия	Лист	Листов
Пров.							Р	8	
						План кровли			

Согласовано

Взам. инв. №

Подп. и дата

Инв. № подл.

Формат А3

Схемы заполнения оконных проемов

Марка, поз.	Схема окна	Марка, поз.	Схема окна
1	2	1	2
ОК1	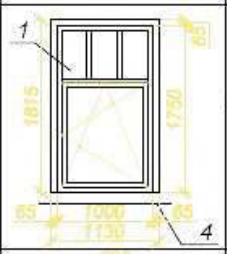	ОК2	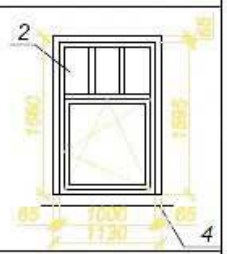
ОК3	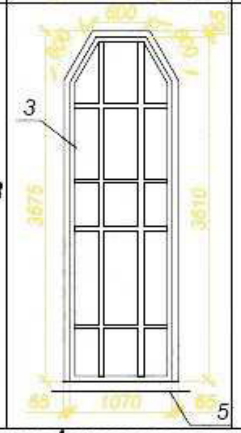		

Фасад 1-6

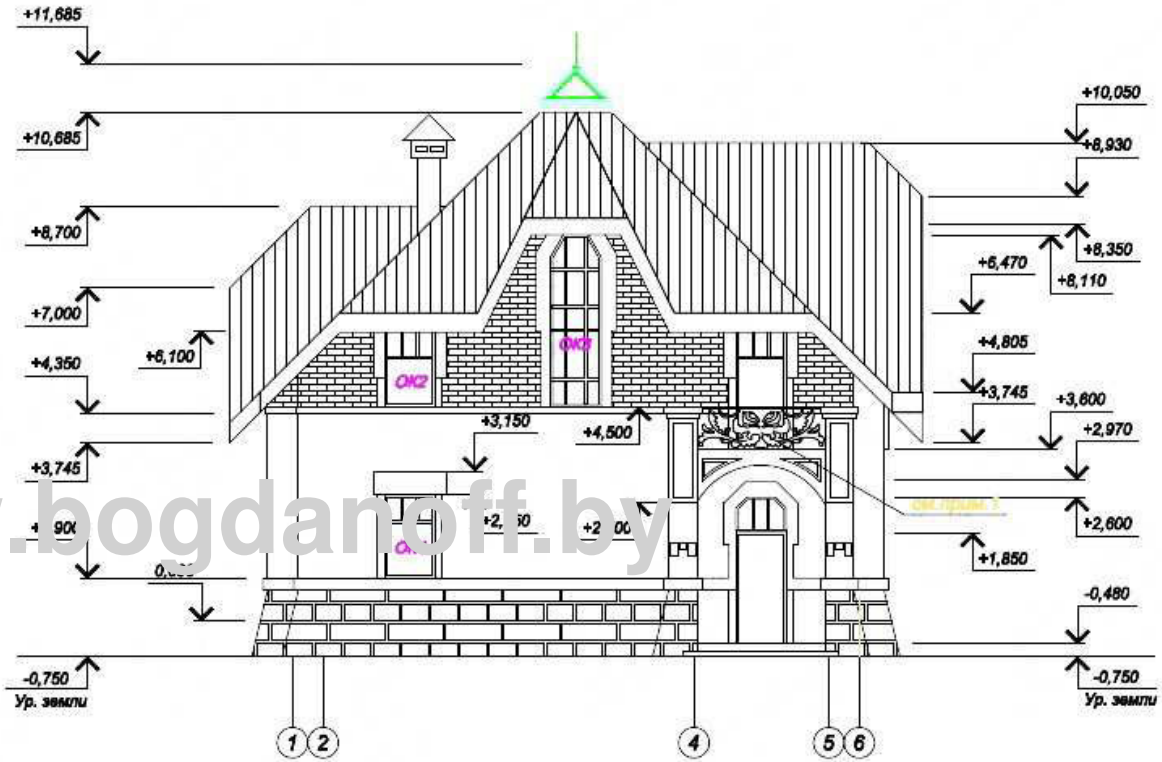

www.bogdanoff.by

Спецификация элементов заполнения оконных проемов

Марка, поз.	Обозначение	Наименование	Кол-во	Масса ед.,кг	Примеч.
1		Окно 1130x1815(h)	1		
2		Окно 1130x1660(h)	1		
3		Окно 1200x3675(h)	1		
4		Подоконная доска l=1370	2		
5		Подоконная доска l=1440	1		

1. Выполняется фирмой изготовителем из металлопроката,кованного,согласно фасадному решению.
2. Окна и подоконные доски - металлопластиковые индивидуального изготовления. Конструкция и крепление разрабатываются фирмой изготовителем.

Изм.	Кол. уч.	Лист	№ док.	Подп.	Дата
Разраб.					
Пров.					

Индивидуальный жилой дом

Стадия	Лист	Листов
Р	9	

Фасад 1-6

Согласовано

Взам. инв. №

Подп. и дата

Инв. № подл.

Формат А3

Схемы заполнения оконных проемов

Марка, поз.	Схема окна	Марка, поз.	Схема окна
1	2	1	2
ОК1	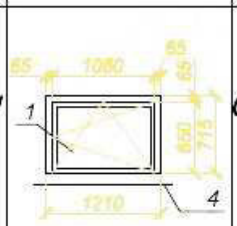	ОК2	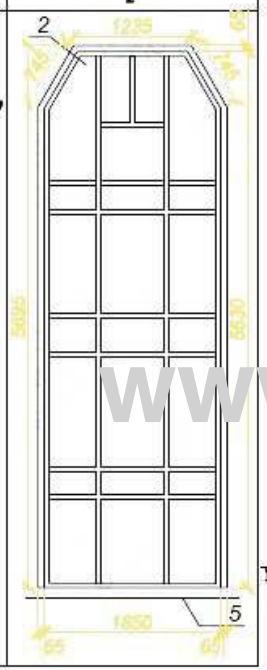
ОК3	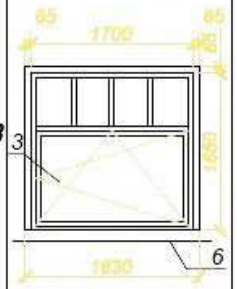		

Фасад А-Е

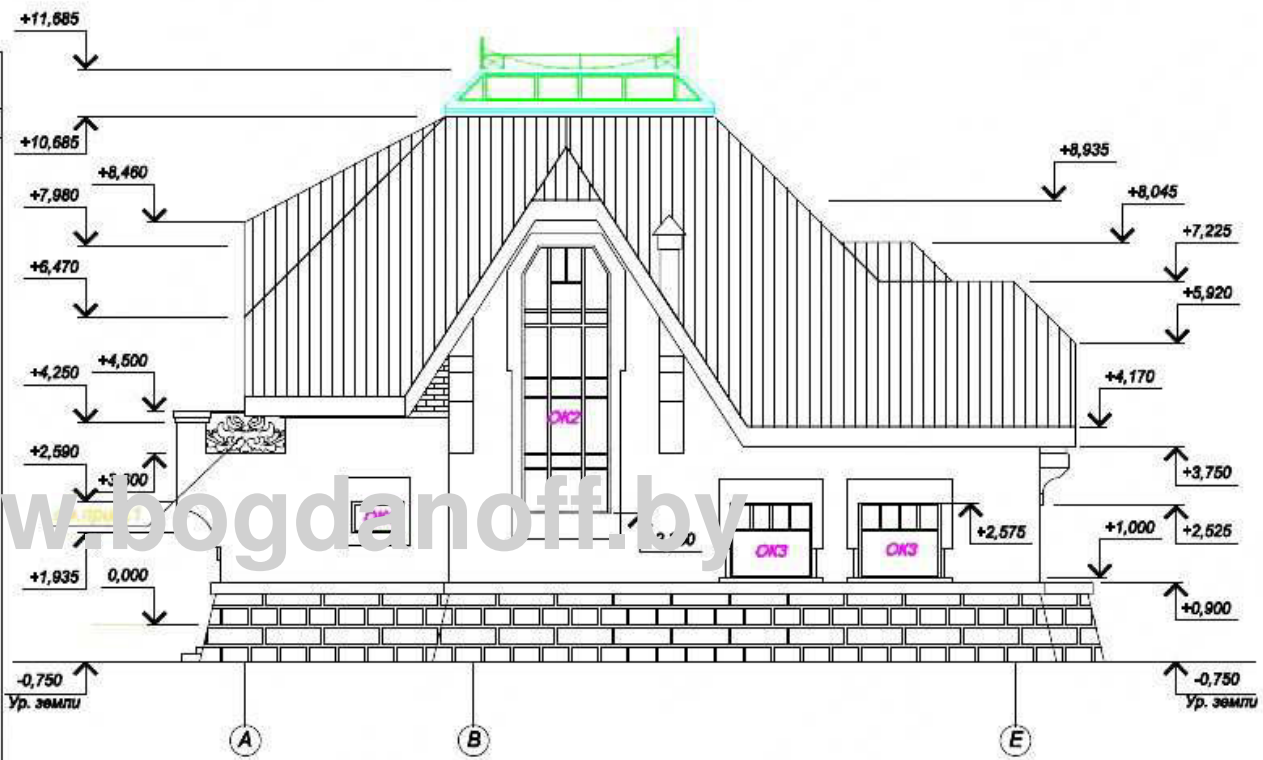

www.bogdanoff.by

Спецификация элементов заполнения оконных проемов

Марка, поз.	Обозначение	Наименование	Кол-во	Масса ед.,кг	Примеч.
1		Окно 1210х815(h)	1		
2		Окно 1980х5695(h)	1		
3		Окно 1830х1715(h)	2		
4		Подоконная доска l=1450	1		
5		Подоконная доска l=2220	1		
6		Подоконная доска l=2070	2		

1. Выполняется фирмой изготовителем из металлопроката,кованного,согласно фасадному решению.
2. Окна и подоконные доски - металлопластиковые индивидуального изготовления. Конструкция и крепление разрабатываются фирмой изготовителем.

Изм.	Кол. уч.	Лист	№ док.	Подп.	Дата				
Разраб.						Индивидуальный жилой дом	Стадия	Лист	Листов
Пров.							Р	10	
						Фасад А-Е			

Согласовано

Взам. инв. №

Подп. и дата

Инв. № подл.

Формат А3

Схемы заполнения оконных проемов

Марка, поз.	Схема окна	Марка, поз.	Схема окна
1	2	1	2
ОК1	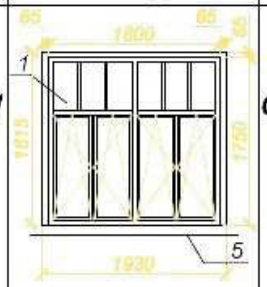	ОК2	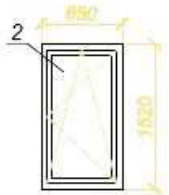
ОК3	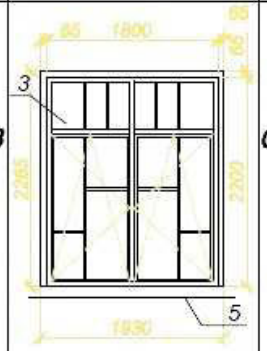	ОК4*	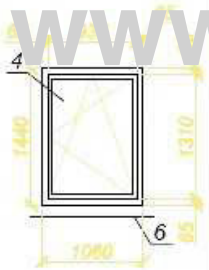 (см.прим.3)

Фасад 6-1

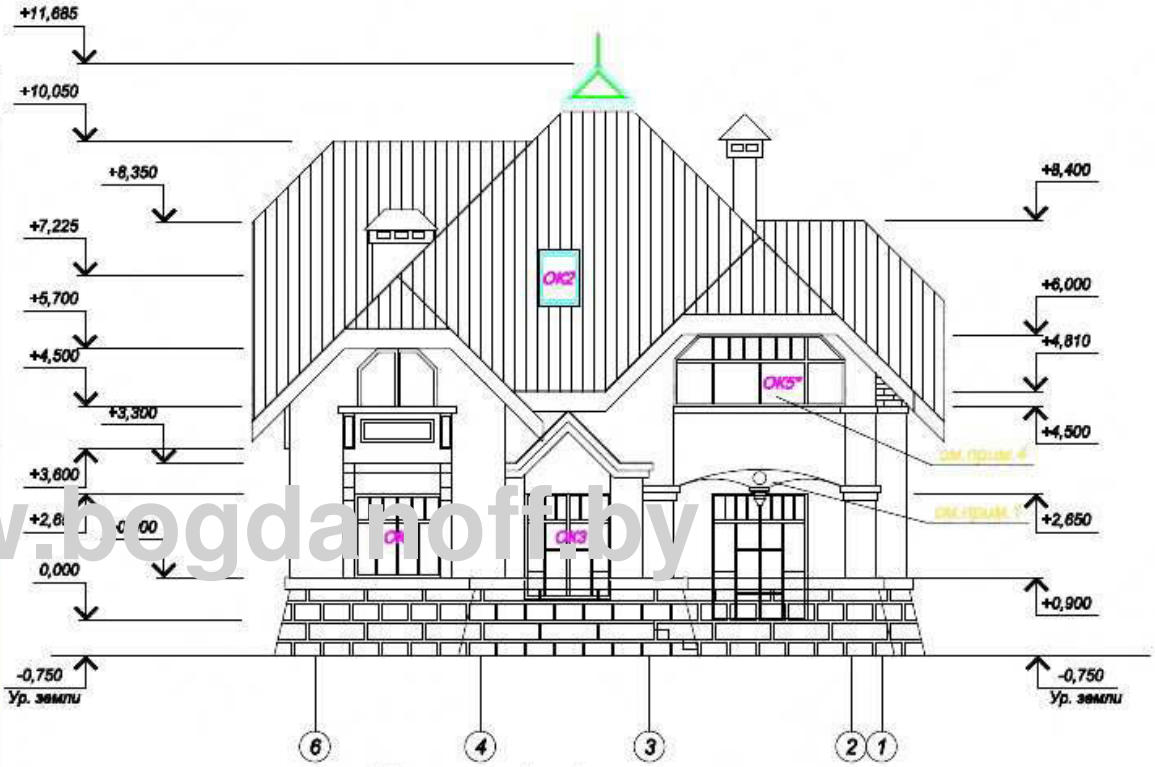

www.bogdanoff.by

1. Выполняется фирмой изготовителем из металлопроката,кованного,согласно фасадному решению.
2. Окна и подоконные доски - металлопластиковые индивидуального изготовления. Конструкция и крепление разрабатываются фирмой изготовителем.
3. ОК4* смотреть на листе 3.
4. ОК5* смотреть на листе 14.

Спецификация элементов заполнения оконных проемов

Марка, поз.	Обозначение	Наименование	Кол-во	Масса ед.,кг	Примеч.
1		Окно 1930x1815(h)	1		
2		Окно 580x1520(h)	1		
3		Окно 1930x2265(h)	1		
4		Окно 1060x1440(h)	1		
		Подоконная доска l=2170	2		
		Подоконная доска l=1300	1		

Изм.	Кол. уч.	Лист	№ док.	Подп.	Дата				
Разраб.						Индивидуальный жилой дом	Стадия	Лист	Листов
Пров.							Р	11	
						Фасад 6-1			

Согласовано

Взам. инв. №

Подп. и дата

Инв. № подл.

Формат А3

Схемы заполнения оконных проемов

Марка, поз.	Схема окна	Марка, поз.	Схема окна
1	2	1	2
ОК1	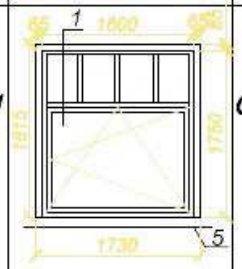	ОК2	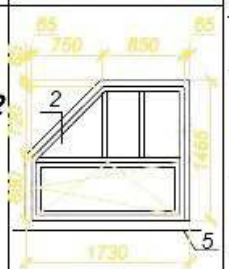
ОК3	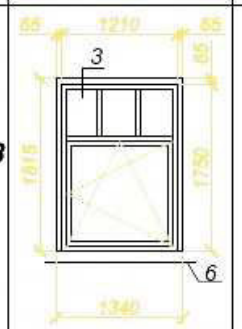		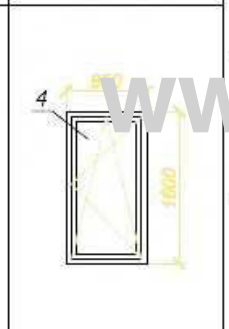

Фасад Е-А

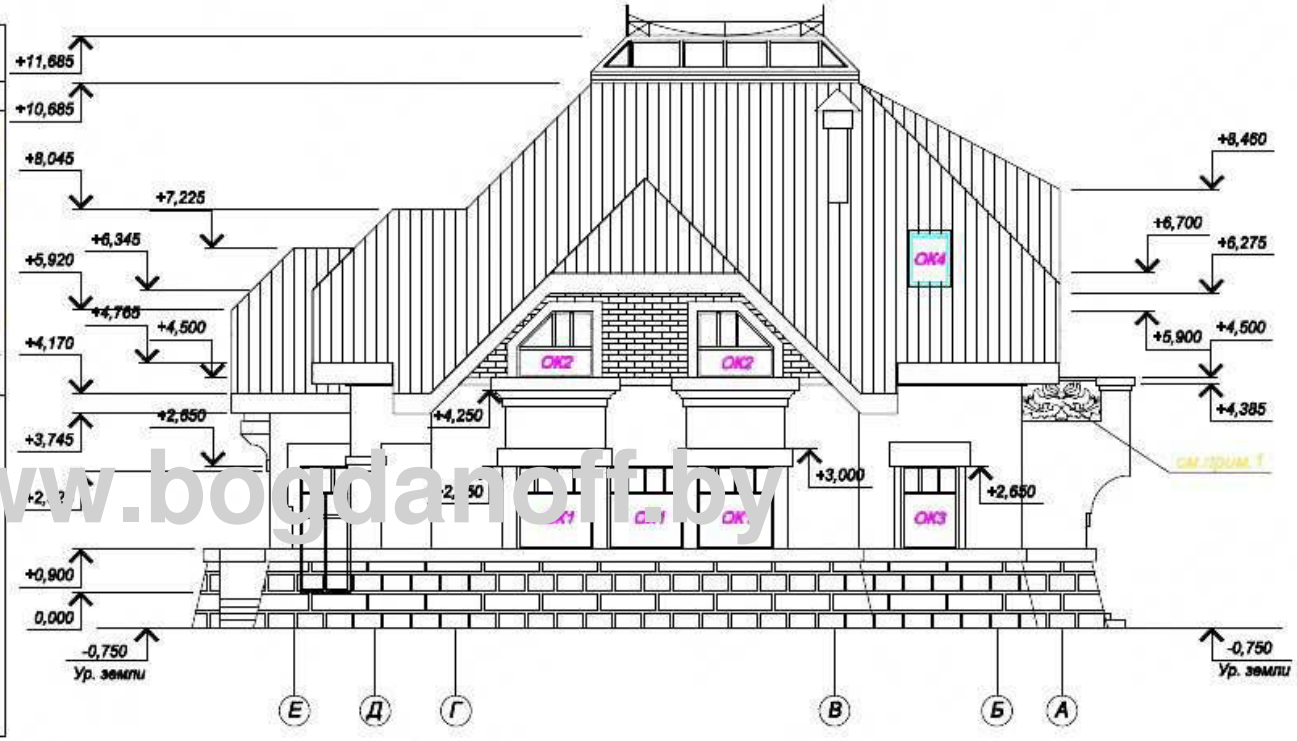

www.bogdanoff.by

Спецификация элементов заполнения оконных проемов

Марка, поз.	Обозначение	Наименование	Кол-во	Масса ед.,кг	Примеч.
1		Окно 1730x1815(h)	3		
2		Окно 1730x1465(h)	2		
3		Окно 1340x1815(h)	1		
4		Окно 850x1600(h)	1		
5		Подоконная доска l=1970	5		
6		Подоконная доска l=1580	1		

1. Выполняется фирмой изготовителем из металлопроката,кованного,согласно фасадному решению.
2. Окна и подоконные доски - металлопластиковые индивидуального изготовления. Конструкция и крепление разрабатываются фирмой изготовителем.

Изм.	Кол. уч.	Лист	№ док.	Подп.	Дата				
Разраб.						Индивидуальный жилой дом	Стадия	Лист	Листов
Пров.							Р	12	
						Фасад Е-А			

Согласовано

Взам. инв. №

Подп. и дата

Инв. № подл.

Формат А3

Разрез 1-1

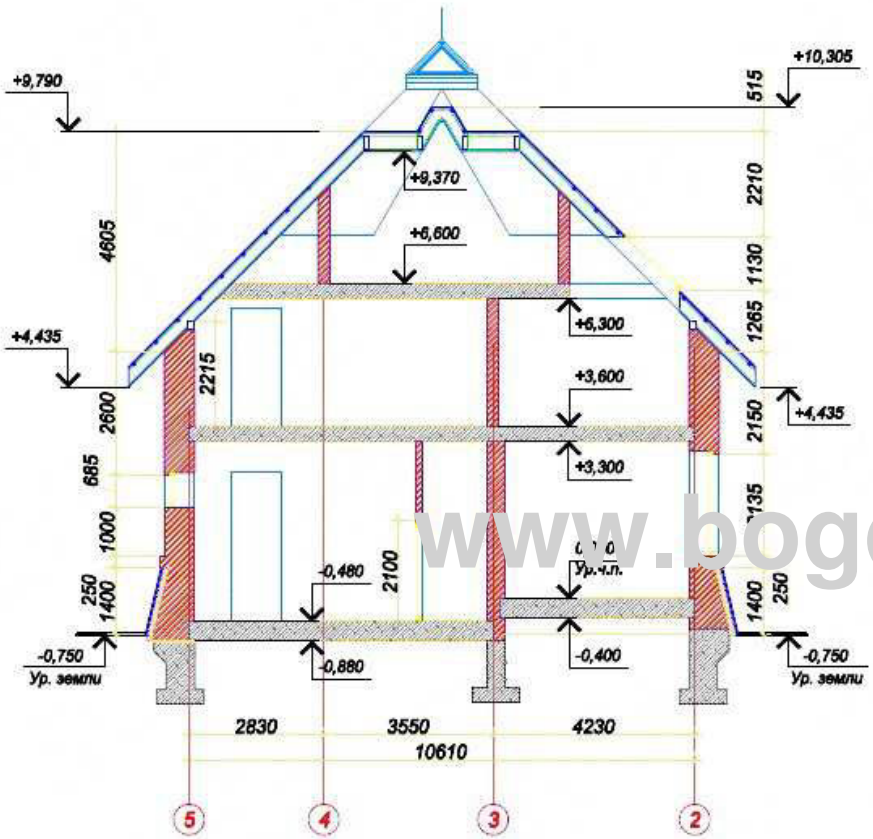

Разрез 2-2

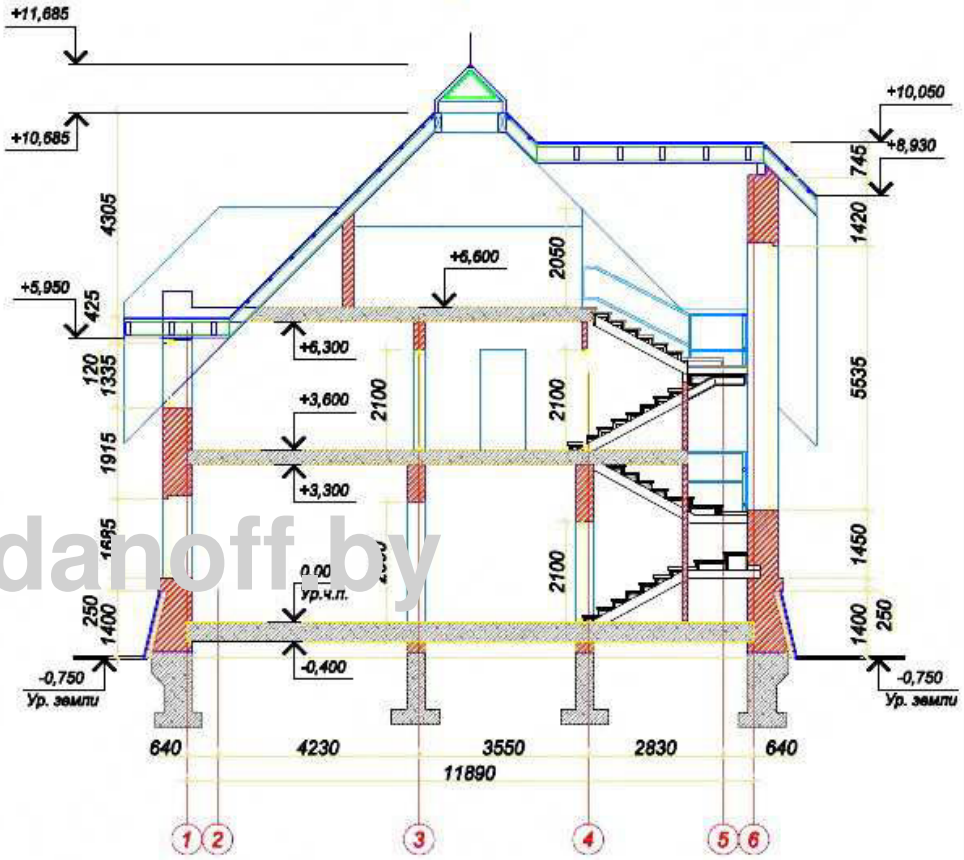

www.bogdanoff.by

Согласовано

Взам. инв. №

Подп. и дата

Инв. № подл.

Изм.	Кол. уч.	Лист	№ док.	Подп.	Дата				
Разраб.						Индивидуальный жилой дом	Стадия	Лист	Листов
Пров.							Р	13	
						Разрез 1-1,2-2			

Формат А3

Разрез 3-3

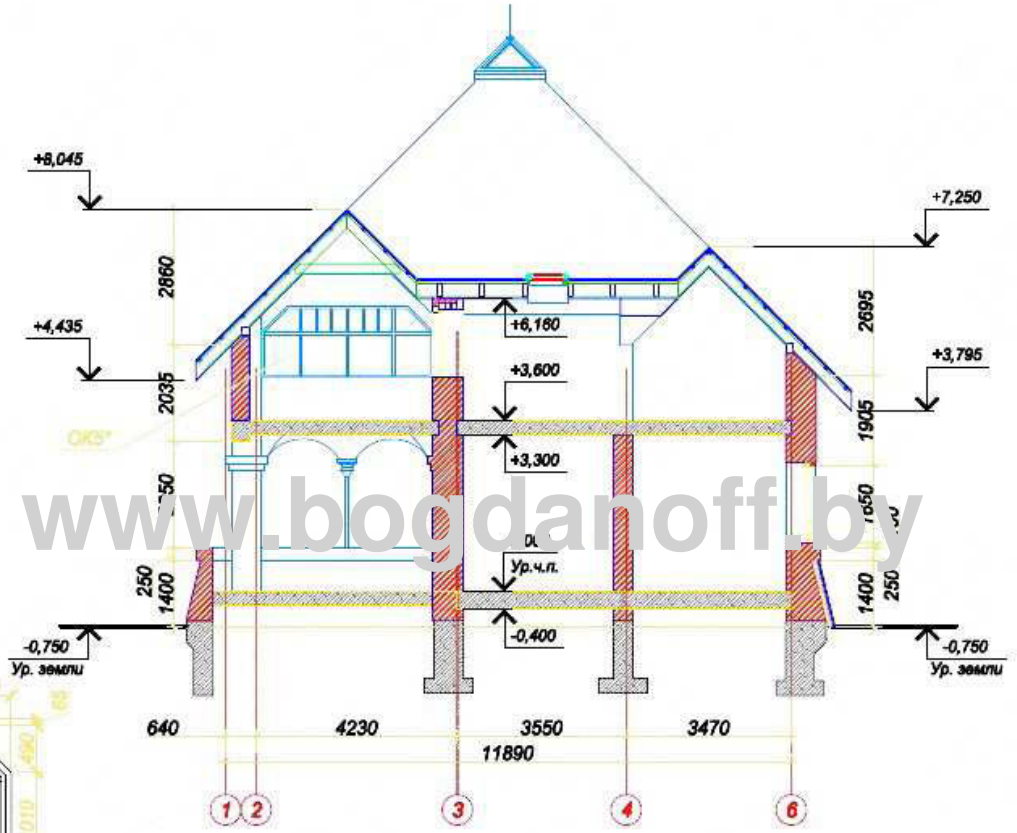

www.bogdanoff.by

ОК5*

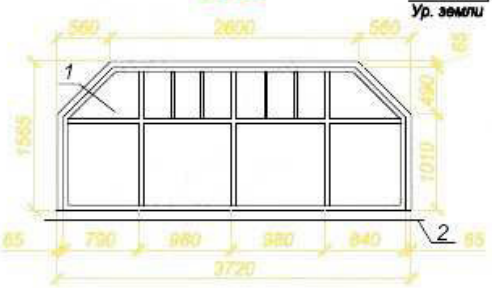

Спецификация элементов заполнения оконных проемов

Марка, поз.	Обозначение	Наименование	Кол-во	Масса ед.,кг	Примеч.
1		Окно 3720x1565(h)	1		
2		Подоконная доска l=3960	1		

Изм.	Кол. уч.	Лист	№ док.	Подп.	Дата				
Разраб.						Индивидуальный жилой дом	Стадия	Лист	Листов
Пров.							Р	14	
						Разрез 3-3			

Согласовано

Взам. инв. №

Подп. и дата

Инв. № подл.

Формат А3

Разрез 4-4

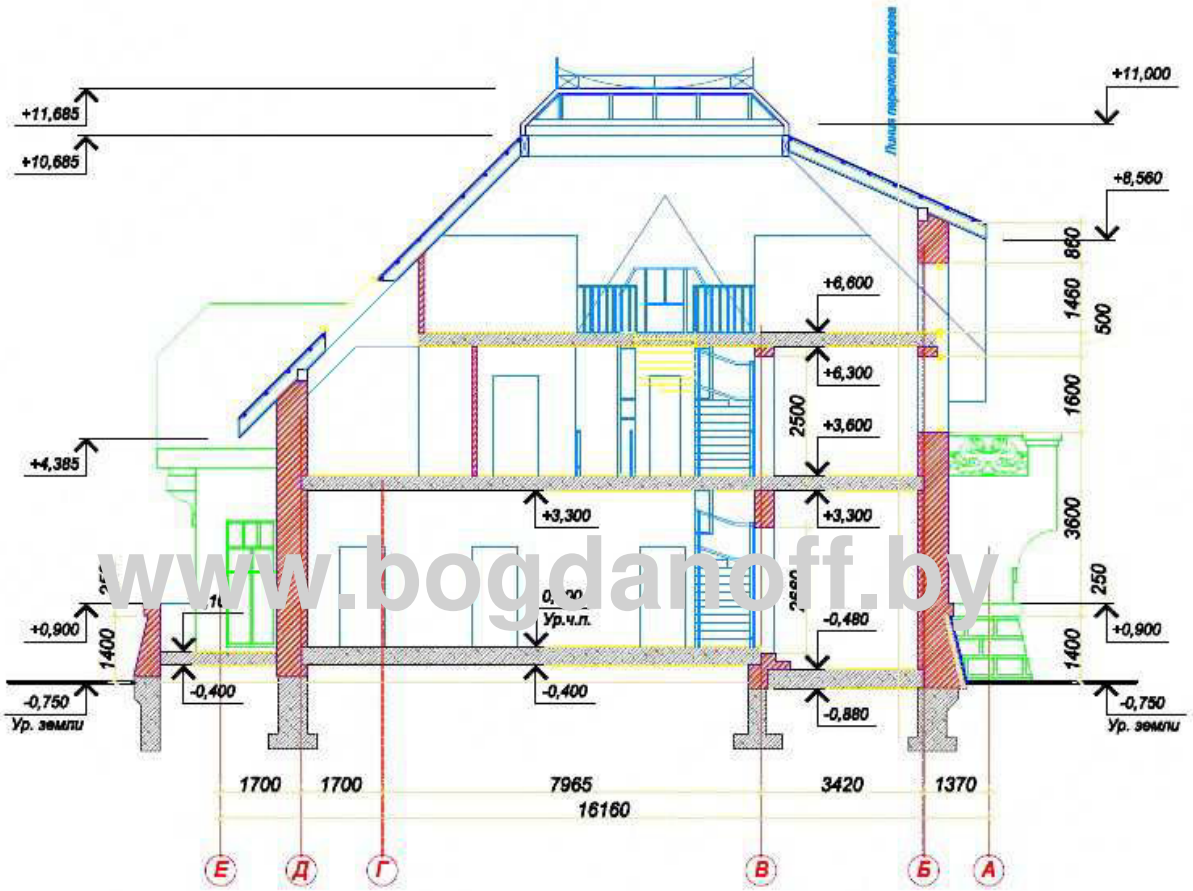

www.bogdanoff.by

Изм.	Кол. уч.	Лист	№ док.	Подп.	Дата
Разраб.					
Пров.					

Индивидуальный жилой дом	Стадия	Лист	Листов
	Р	15	
Разрез 4-4			

Согласовано

Взам. инв. №

Подп. и дата

Инв. № подл.

Формат А3

План полов на отм.0,000

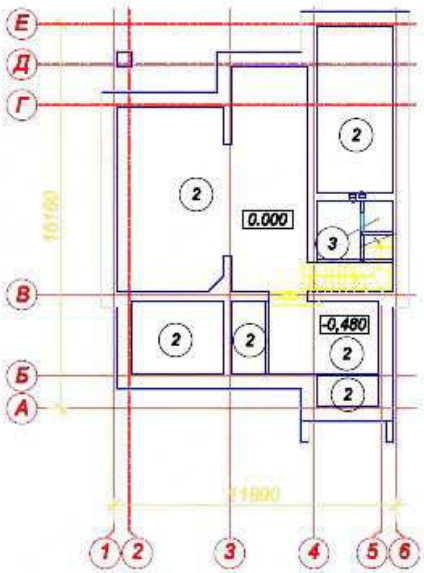

План полов на отм.+6,600

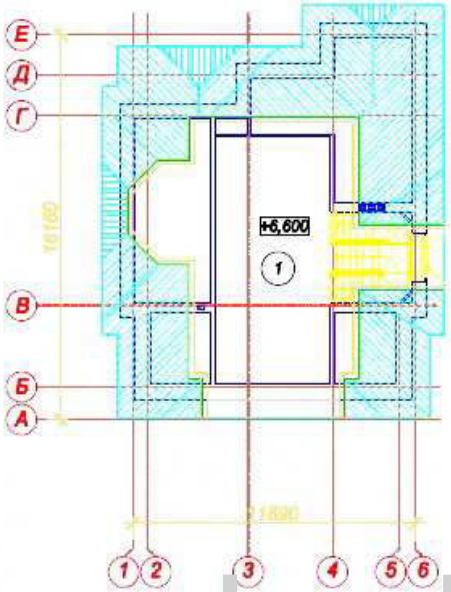

План полов на отм.+3,600

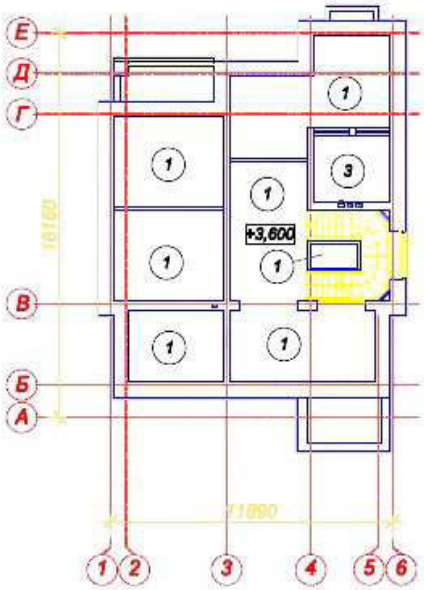

www.bogdanoff.by

Плинтус 1

Плинтус 2

ЭКСПЛИКАЦИЯ ПОЛОВ

Наименование помещения	Тип пола	Схема пола или номер узла по серии	Данные элементов пола (наименование, толщина, основание и др.)	Площадь, м²
Гостиная, кабинеты, спальни, мастерская	1	Плинтус 1	Половая доска -35мм Фанера -14мм Лаги 50х50 с шагом 400мм, пространство между лагами заполнить утеплителем ROCKWOOL Лайт Баттс -50мм Пароизоляция - 1 слой гидростеклоизола на битумной мастике -1мм Монолитная ж.б. плита -200мм	158,55
Тамбур, холл	2	Плинтус 1	Половая доска -35мм Фанера -14мм Лаги 150х50 с шагом 400мм, пространство между лагами заполнить утеплителем ROCKWOOL Лайт Баттс -150мм Пароизоляция - 1 слой гидростеклоизола на битумной мастике -1мм Монолитная ж.б. плита -200мм	119,75
Сан.узел, [illegible]		[illegible]	Плитка керамическая на клею ГОСТ 6787-2001 -10мм Прослойка и заполнение швов цементно-песчаным раствором марки М150 -15мм Посыпка крупнозернистым песком - 2мм 2 слоя гидроизола ГОСТ 7415-74 на битумной мастике -2мм Пенополистирол экструзионный -70мм Пароизоляция - 1 слой гидростеклоизола на битумной мастике -1мм Монолитная ж.б. плита -200мм	14,72

1. Полы запроектированы в соответствии со СНиП 2.03.13.88 "Полы".
2. Полы выполнять в соответствии с требованиями СНиП 3.04.01-87 "Изоляционные и отделочные покрытия".
3. В местах примыкания пола к стенам гидроизоляцию вывести на высоту 300 мм от от уровня покрытия пола.
4. Устройство полов производить после прокладки всех инженерных сетей.

Изм.	Кол. уч.	Лист	№ док.	Подп.	Дата				
Разраб.						Индивидуальный жилой дом	Стадия	Лист	Листов
Пров.							Р	16	
						Планы полов на отм.0,000;+3,300;+6,600 М 1:200			

Согласовано

Взам. инв. №

Подп. и дата

Инв. № подл.

Формат А3

ВЕДОМОСТЬ ПЕРЕМЫЧЕК

Марка	Схема сечения
ПР1, ПР3	2-для ПР1, 4-для ПР3, 1-для ПР1, 3-для ПР3, 640
ПР2, ПР4	2-для ПР2, 7-для ПР4, 640
ПР5	4, 5, 640
ПР6	7, 6, 640
ПР7, ПР8	9-для ПР7, 1-для ПР8, 380
ПР9, ПР11	3-для ПР9, 8-для ПР11, 380
ПР10	4, 380
ПР12	6, 7, 380
ПР13, ПР14	3-для ПР13, 5-для ПР14, 120
ПР15, ПР16	10-для ПР15, 11-для ПР16, 640

Марка	Схема сечения
ПР17, ПР18	12-для ПР17, 13-для ПР18, 640
ПР19, ПР20	14-для ПР19, 15-для ПР20, 640

СХЕМА ПР 15

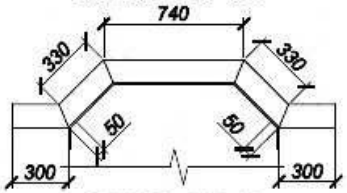

СХЕМА ПР 16

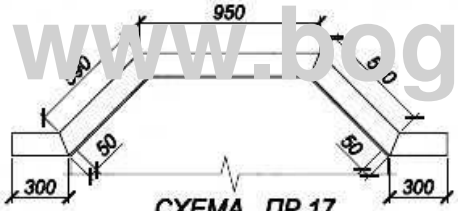

СХЕМА ПР 17

СХЕМА ПР 18

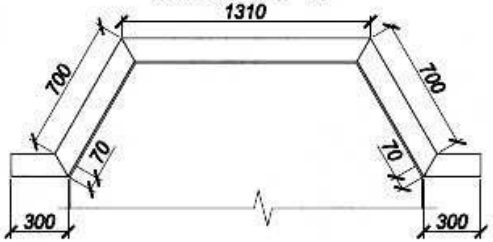

СПЕЦИФИКАЦИЯ ЭЛЕМЕНТОВ ПЕРЕМЫЧЕК

Марка, поз.	Обозначение	Наименование	Количество на этаж: на отм. 0,000	на отм. +3,600	на отм. +6,600	Всего	Масса, ед. кг.	Примечание
1	1.038.1-1, вып.1	Перемычка 2ПБ 19-3-П	27	-	-	27	81	
2		Перемычка 5ПБ 21-27-П	11	-	-	11	285	
3		Перемычка 2ПБ 16-2-П	9	-	-	9	65	
4		Перемычка 3ПБ 16-37-П	4	9	-	13	102	
5		Перемычка 2ПБ 13-1-П	13	12	-	25	54	
6		Перемычка 2ПБ 22-3-П	4	2	-	6	92	
7		Перемычка 5ПБ 25-37-П	5	1	-	6	338	
8		Перемычка 2ПБ 29-4-П	-	3	-	3	120	
9		Перемычка 4ПБ 60-8-П	3	-	-	3	197	
10		Уголок $\frac{125x125x8\ ГОСТ\ 8509\text{-}93}{С235\ ГОСТ\ 27772\text{-}88^*}$ l=2000	2	-	-	2	30,92	
11		Уголок $\frac{125x125x8\ ГОСТ\ 8509\text{-}93}{С235\ ГОСТ\ 27772\text{-}88^*}$ l=2730	-	2	-	2	42,21	
12		Уголок $\frac{125x125x8\ ГОСТ\ 8509\text{-}93}{С235\ ГОСТ\ 27772\text{-}88^*}$ l=2380	-	-	2	2	36,79	
13		Уголок $\frac{125x125x8\ ГОСТ\ 8509\text{-}93}{С235\ ГОСТ\ 27772\text{-}88^*}$ l=3310	-	-	2	2	51,17	
14		Уголок $\frac{125x125x8\ ГОСТ\ 8509\text{-}93}{С235\ ГОСТ\ 27772\text{-}88^*}$ l=2580	-	4	-	4	39,89	
15		Уголок $\frac{125x125x8\ ГОСТ\ 8509\text{-}93}{С235\ ГОСТ\ 27772\text{-}88^*}$ l=3690	-	2	-	2	57,05	

СХЕМА ПР 19

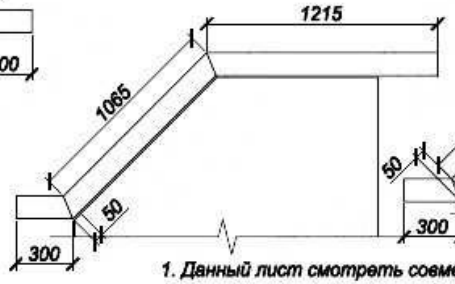

СХЕМА ПР 20

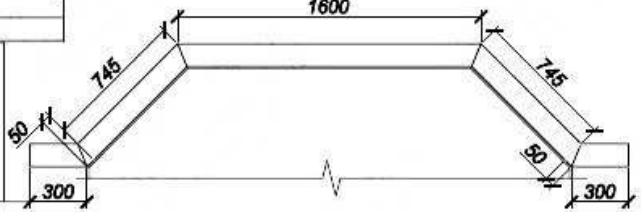

1. Данный лист смотреть совместно с листами 2-4, 27.
2. Усиленные перемычки укладывать со стороны опирания плит перекрытия.

www.bogdanoff.by

Изм.	Кол. уч.	Лист	№ док.	Подп.	Дата
Разраб.					
Пров.					

Индивидуальный жилой дом

Спецификация перемычек

Стадия	Лист	Листов
Р	17	

Согласовано

Взам. инв. №

Подп. и дата

Инв. № подл.

Формат А3

СПЕЦИФИКАЦИЯ ЭЛЕМЕНТОВ ЗАПОЛНЕНИЯ ПРОЕМОВ ДВЕРЕЙ

Марка, поз.	Обозначение	Наименование	Количество на этаж			Всего	Примечание
			на отм. 0,000	на отм. +3,600	на отм. +6,600		
1	ГОСТ 6629-88	ДГ 21-7(h=2020)	-	-	2	2	
2		ДГ 21-7Л	-	1	-	1	
3		ДГ 21-9	3	1	-	4	
4		ДГ 21-9Л	1	4	-	5	
5		ДГ 21-10(h=3100)	1	-	-	1	
6		ДО 21-13	1	-	-	1	
7		Дверь наружная металлопластиковая индивидуального изготовления	-	1	-	1	
8		Дверь наружная металлопластиковая индивидуального изготовления	1	-	-	1	
9		Дверь наружная металлопластиковая индивидуального изготовления	1	-	-	1	
10		Дверь наружная металлопластиковая индивидуального изготовления	-	1	-	1	
11		Дверь наружная металлопластиковая индивидуального изготовления	1	-	-	1	
12		Дверь наружная металлопластиковая индивидуального изготовления	-	1	-	1	

СХЕМЫ ДВЕРЕЙ (начало)

Марка, поз.	СХЕМА ДВЕРИ	Марка, поз.	СХЕМА ДВЕРИ
1	2	1	2
7	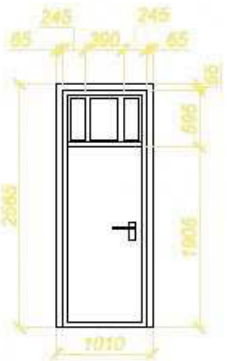	9	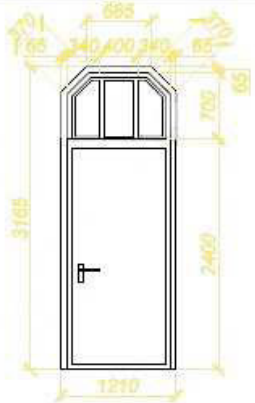
8	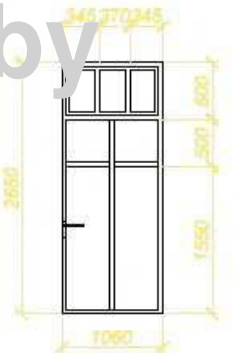	10	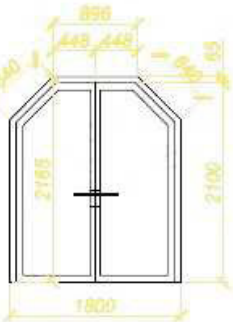

ВЕДОМОСТЬ ПРОЕМОВ ДВЕРЕЙ

Марка, поз.	Размер проема, а х б(h), мм
1	710x2050
2	710x2100
3,4	910x2100
5	1010x3130
6	1310x2100
7	1010x2565
8	1060x2650
9	1200x3195
10	1800x2165
11	2100x2715
12	2660x2465

СХЕМЫ ДВЕРЕЙ (окончание)

12

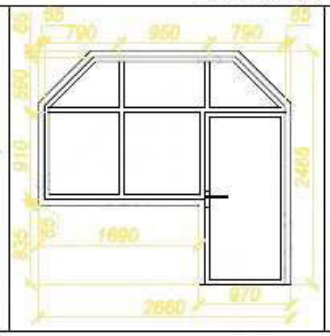

11

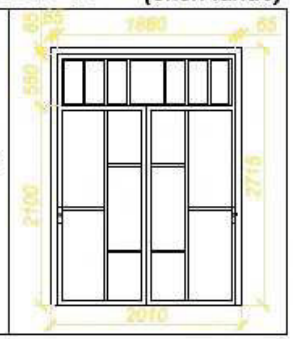

www.bogdanoff.by

Изм.	Кол. уч.	Лист	№ док.	Подп.	Дата
Разраб.					
Пров.					

Индивидуальный жилой дом

Спецификация элементов заполнения дверей

Стадия	Лист	Листов
Р	18	

Согласовано

Взам. инв. №

Подп. и дата

Инв. № подл.

Формат А3

Вход В1

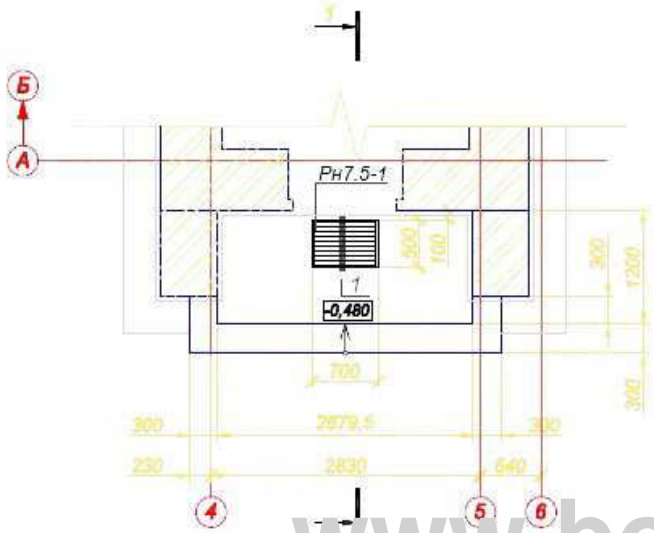

1-1

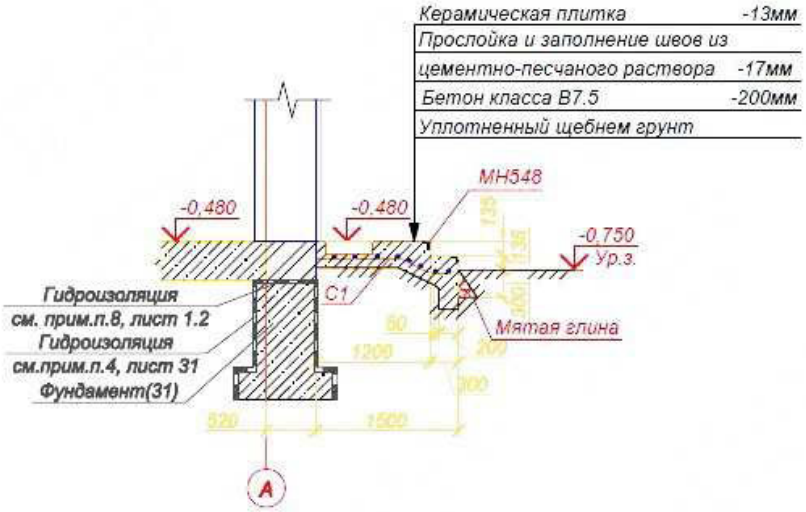

СПЕЦИФИКАЦИЯ ЭЛЕМЕНТОВ ВХОДА В1

Марка поз.	Обозначение	Наименование	Кол	Масса ед. кг.	Примеч.
МН548	1.400-15, вып.1	Изделие закладное МН548	7,77	4,2	п.м.
Рн7.5-1	1.100.2-5, вып.1	Решетка для вытирания ног Рн-7.5-1	1	15,17	
С1	ГОСТ 23279-85	Сетка 4С $\frac{5Вр1 - 100}{5Вр1 - 100}$	7,67		м²
		Бетон класса В7.5	0,73		м³
	ГОСТ 6787-2001	Керамическая плитка	5,40		м²

1/20

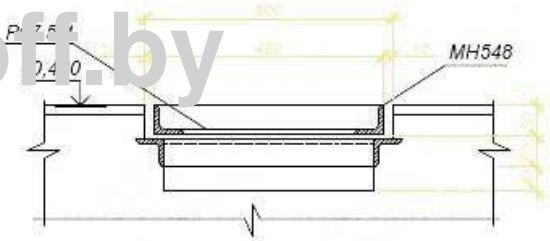

1.Грунт основания уплотнить щебнем, крупностью 40-60 мм с доведением плотности скелета до 1,6 т/м³

2.Керамическая плитка должна иметь шероховатую поверхность.

Изм.	Кол. уч.	Лист	№ док.	Подп.	Дата				
Разраб.						Индивидуальный жилой дом	Стадия	Лист	Листов
Пров.							Р	19	
						Вход В1			

Согласовано

Взам. инв. №

Подп. и дата

Инв. № подл.

Формат А3

www.bogdanoff.by

Вход В2

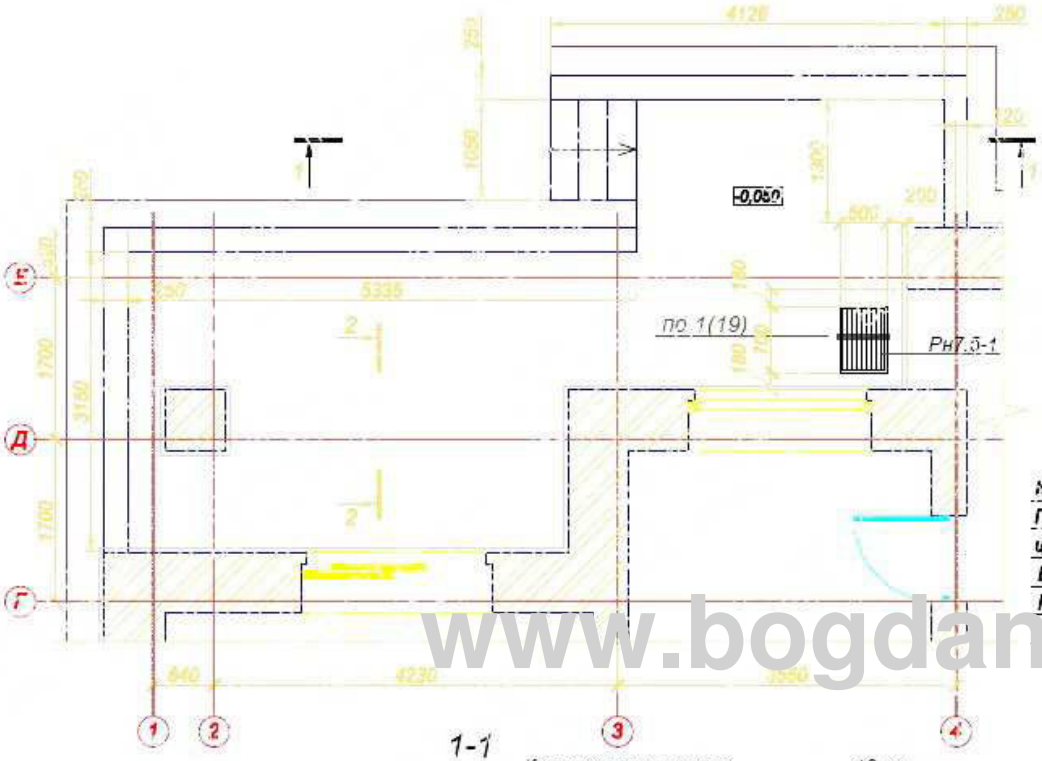

СПЕЦИФИКАЦИЯ ЭЛЕМЕНТОВ ВХОДА В2

Марка, поз.	Обозначение	Наименование	Кол.	Масса, ед. кг.	Примеч.
МН548	1.400-15, вып.1	Изделие закладное МН548	4,2	4,2	п.м.
Рн7.5-1	1.100.2-5, вып.1	Решетка для вытирания ног Рн-7,5-1	1	15,17	
С1	ГОСТ 23279-85	Сетка 4С 5Вр1 - 100 / 5Вр1 - 100	20,3		м²
		Бетон класса В7.5	4,72		м³
		Легкий бетон класса Б5	0,66		м³
	ГОСТ 6787-2001	Керамическая плитка	26,00		м²

2-2

Керамическая плитка	-13мм
Прослойка и заполнение швов из цементно-песчаного раствора	-17мм
Бетон класса В7.5	-200мм
Песок	-0...260мм
Утрамбованный щебнем грунт	

Керамическая плитка	-13мм
Прослойка и заполнение швов из цементно-песчаного раствора	-17мм
Легкий бетон класса Б5	-120мм
Монолитная ж.б. плита	-200мм

1-1

Керамическая плитка	-13мм
Прослойка и заполнение швов из цементно-песчаного раствора	-17мм
Бетон класса В7.5	-200мм
Песок	-0...260мм
Утрамбованный щебнем грунт	

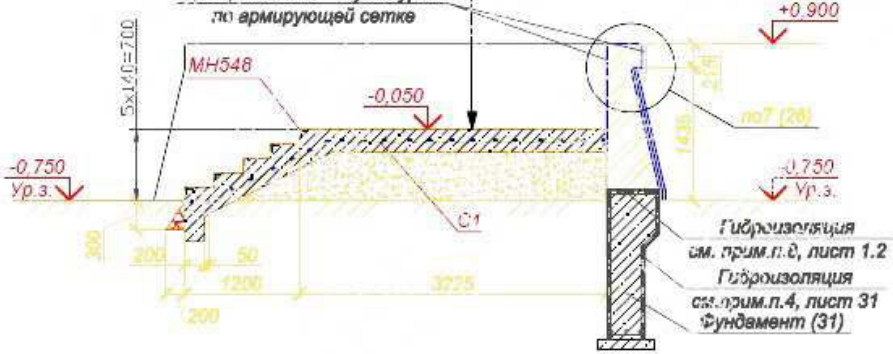

1. Указание по устройству входов смотреть на листе 19.

Изм.	Кол. уч.	Лист	№ док.	Подп.	Дата
Разраб.					
Пров.					

Индивидуальный жилой дом

Вход В2

Стадия	Лист	Листов
Р	20	

Согласовано

Взам. инв. №

Подп. и дата

Инв. № подл.

Формат А3

www.bogdanoff.by

Камин

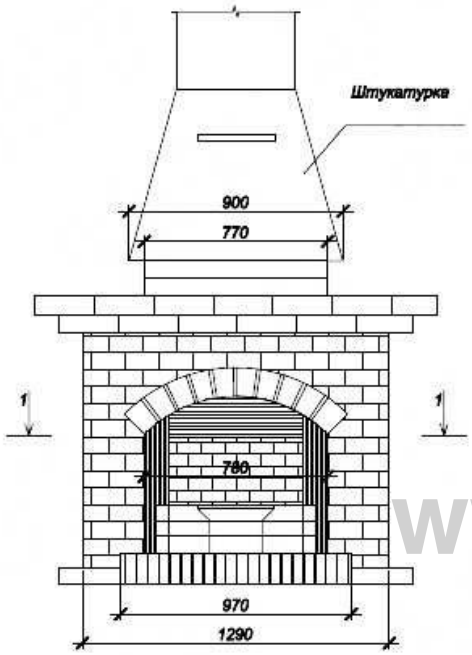

1-1

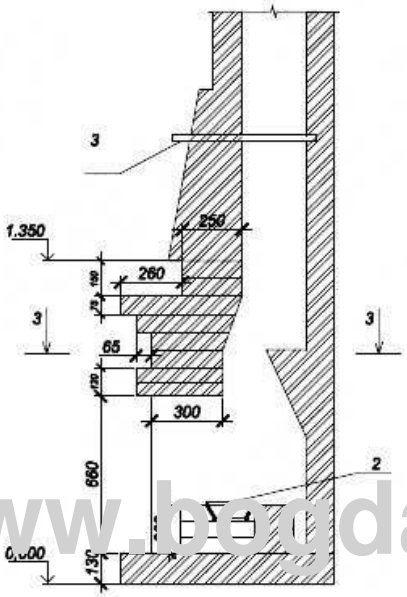

Спецификация материалов и приборов

Марка поз.	Обозначение	Наименование	Размеры	Кол.	Масса ед.,кг	Прим.
1.		кирпич глиняный тугоплавкий	250x120x63	550		
2.		колосниковая чугунная решетка	320x210x80	1		
3.		дымовая задвижка	270x140	1		
4.		лист из бронзы толщ. 10мм	1500x650	1		

Колосниковая решетка-корзинка

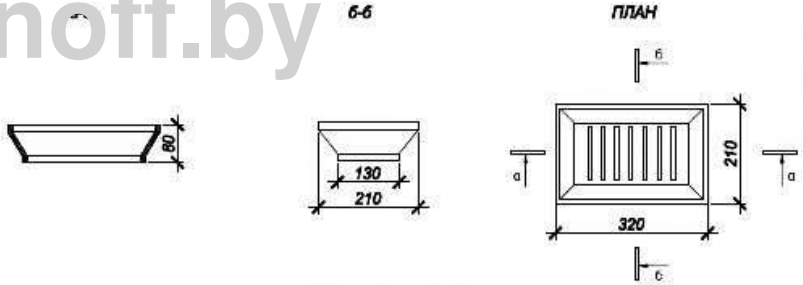

2-2

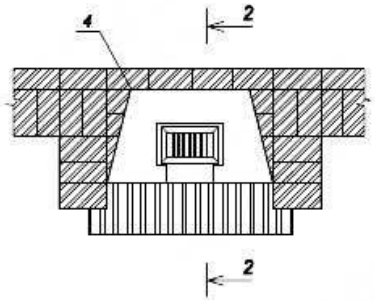

3-3

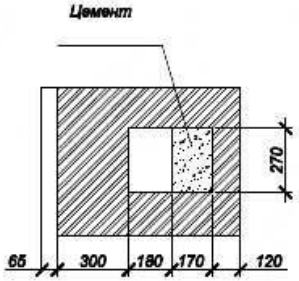

1. При кладке камина руководствоваться серией 1.193-1 "Печи бытовые отопительные".
2. Возможно другое оформление камина, но конструктивную схему принять согласно данному листу.

Изм.	Кол. уч.	Лист	№ док.	Подп.	Дата				
Разраб.						Индивидуальный жилой дом	Стадия	Лист	Листов
Пров.							Р	21	
						Камин			

Согласовано

Взам. инв. №

Подп. и дата

Инв. № подл.

Формат А3

www.bogdanoff.by

Сечение по глухой стене

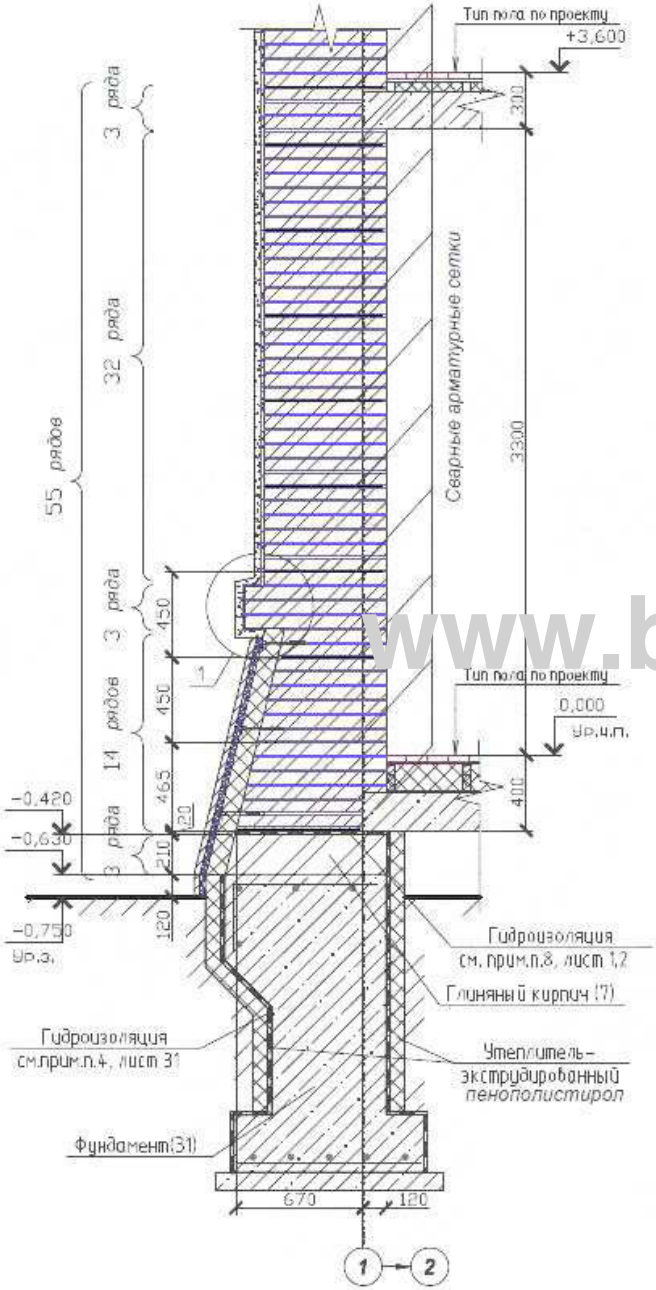

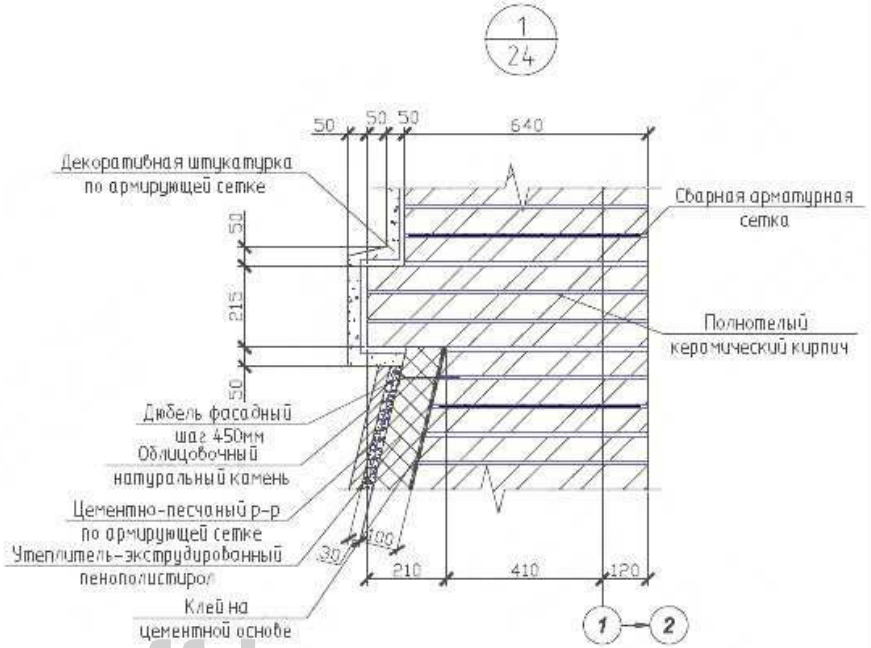

www.bogdanoff.by

1. Наружные стены толщиной 640мм выполнить из полнотелого керамического кирпича КОРПо 1НФ/125/2,0/25/ГОСТ 530-2007. Со стороны улицы отделать декоративной штукатуркой по сетке - 50мм.

2. Кирпичная кладка наружной стены армируется сварными сетками О 4мм Вр-I с ячейками 50х50 мм, укладываемых в швы кирпичной кладки через 6 рядов начиная от отм. -0,470 (низ плиты) на 465, далее с шагом 450 мм.

3. Швы между полнотелым кераимческим кирпичом должны быть тщательно заполнены цементно-песчаным раствором.

4. Горизонтальную гидроизоляцию выполнить из слоя цементно-песчаного раствора, толщиной 20мм.

Изм.	Кол.уч.	Лист	№ док.	Подп.	Дата				
Разраб.						Индивидуальный жилой дом	Стадия	Лист	Листов
Пров.								22	
						Сечение по глухой стене, узел 1 сечений			

Согласовано

Взам. инв. №

Подп. и дата

Инв. № подл.

Формат А3

Сечение по оконному проему

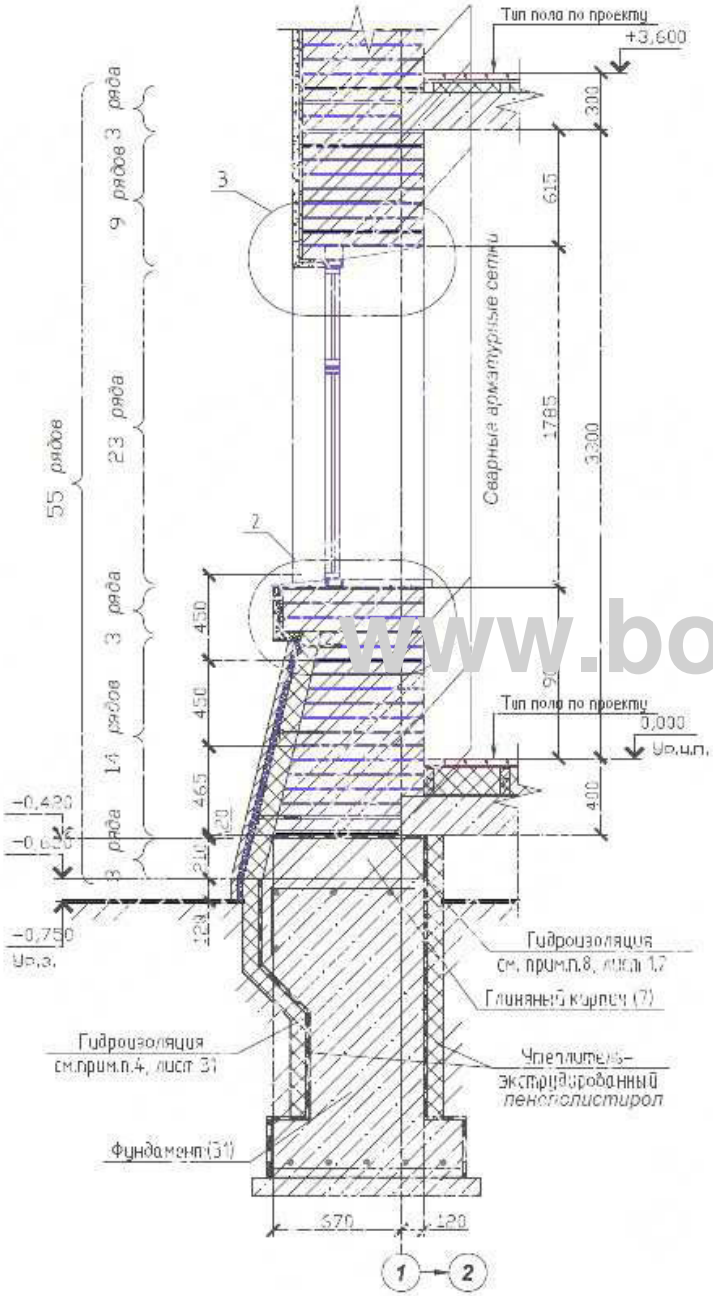

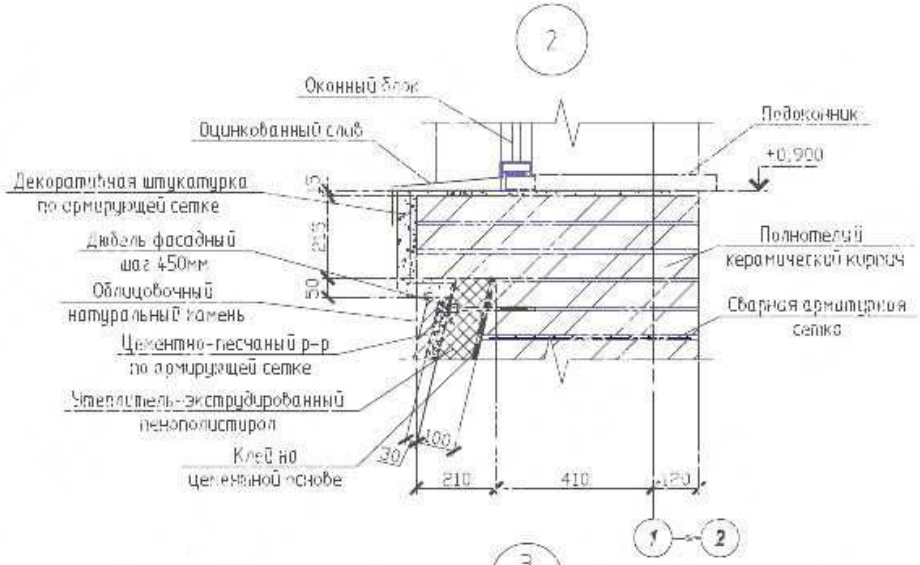

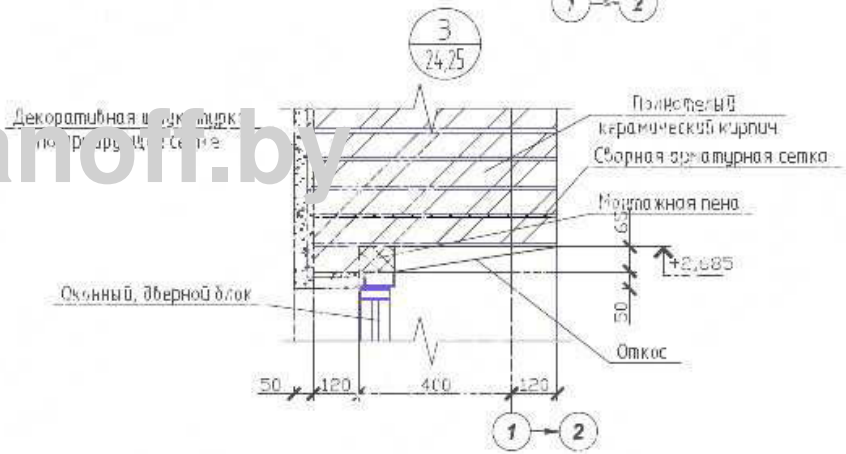

1. Указания по устройству наружных стен смотреть на листе 22.

www.bogdanoff.by

Изм.	Кол.уч.	Лист	№ док.	Подп.	Дата
Разраб.					
Пров.					

Индивидуальный жилой дом

Стадия	Лист	Листов
	23	

Сечение по оконному проему (начало), узлы 2, 3 сечений

Согласовано

Взам. инв. №

Подп. и дата

Инв. № подл.

Формат А3

Сечение по оконному проему

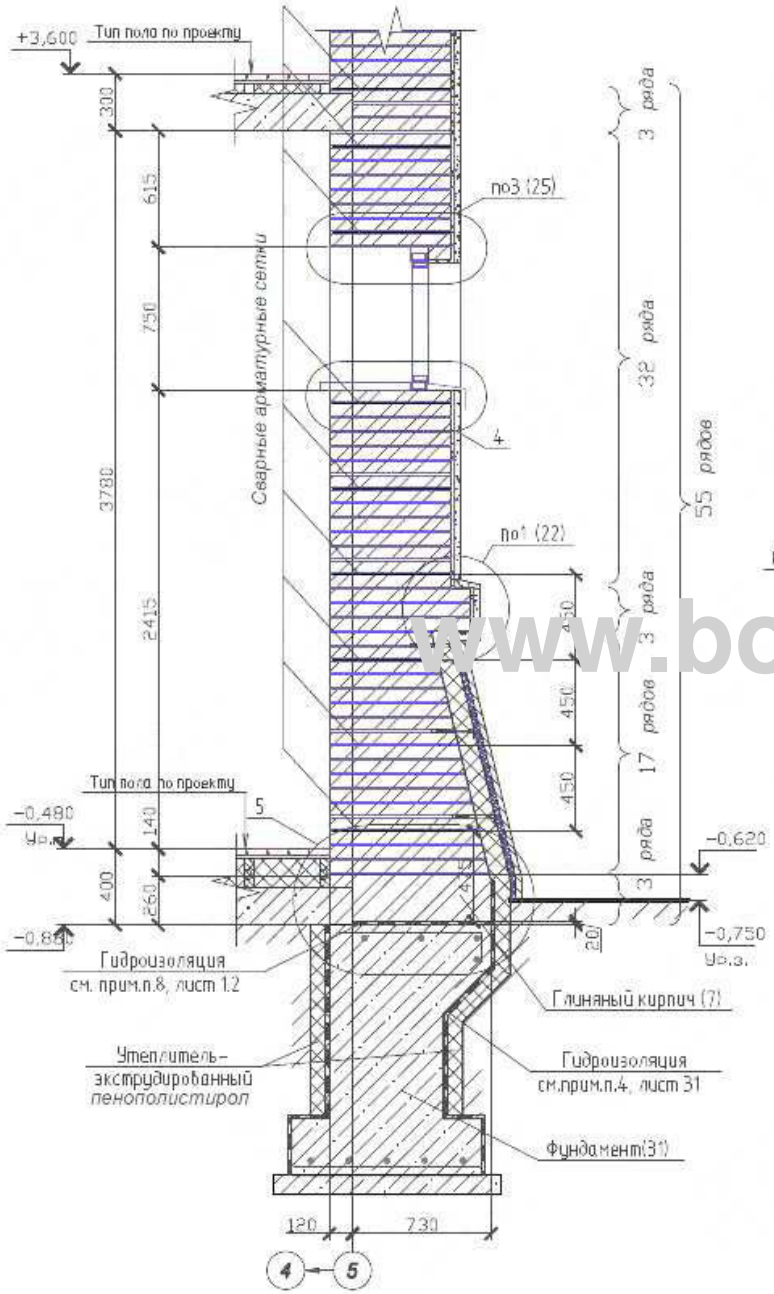

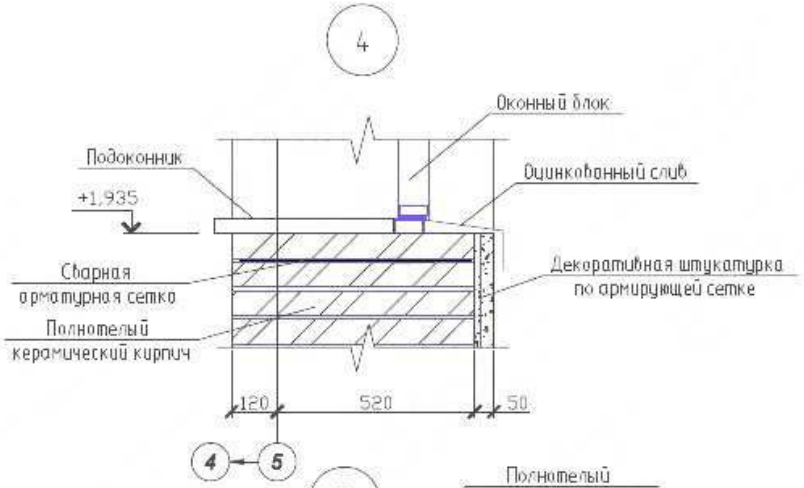

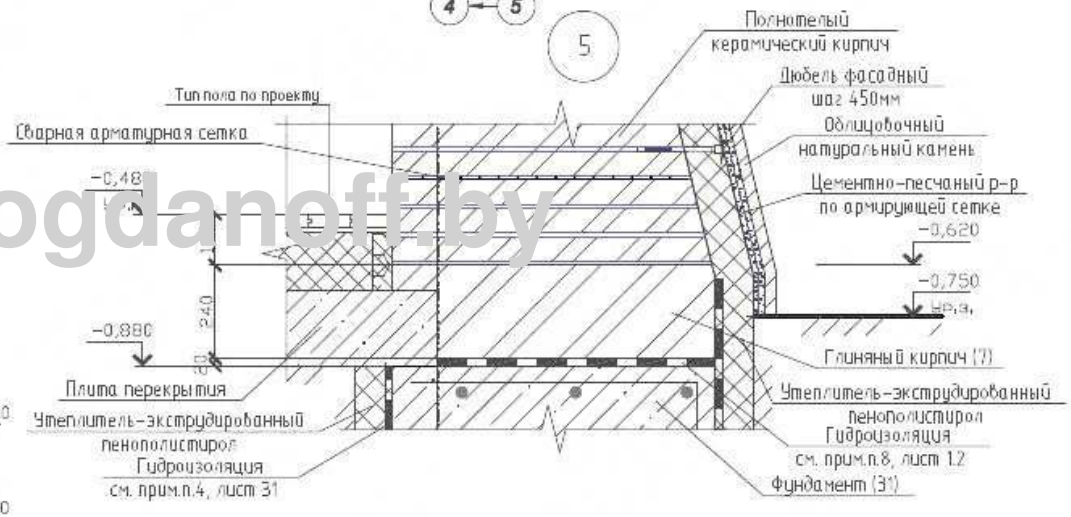

1. Указания по устройству наружных стен смотреть на листе 22.

www.bogdanoff.by

Изм.	Кол.уч.	Лист	№ док.	Подп.	Дата			
Разраб.						Индивидуальный жилой дом	Стадия	Лист	Листов
Пров.								24	
						Сечение по оконному проему (окончание), узлы 4, 5 сечений			

Согласовано

Взам. инв. №

Подп. и дата

Инв. № подл.

Формат А3

Сечение по дверному проему (вход В1)

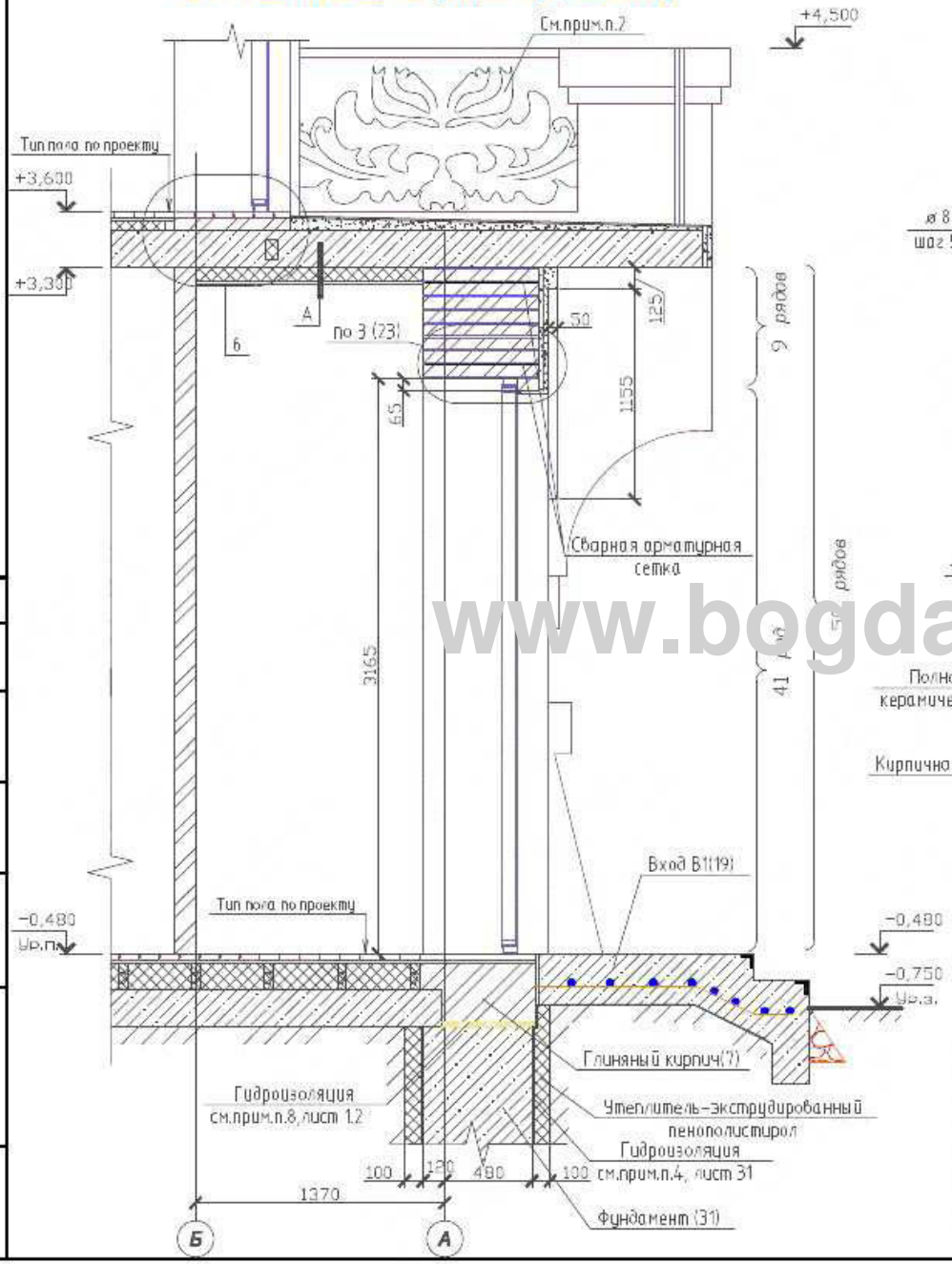

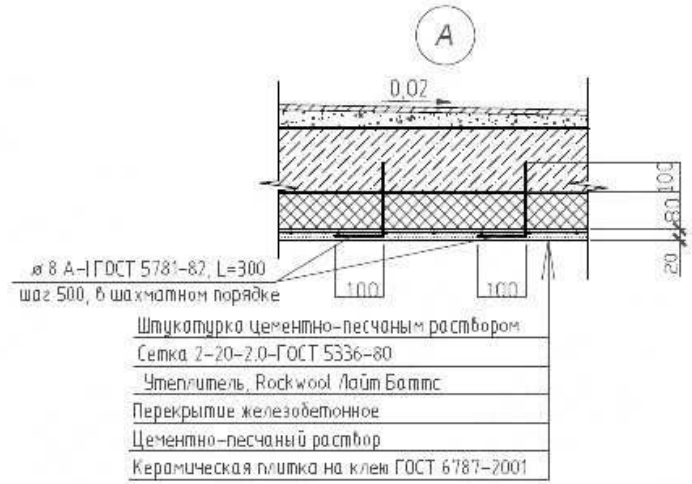

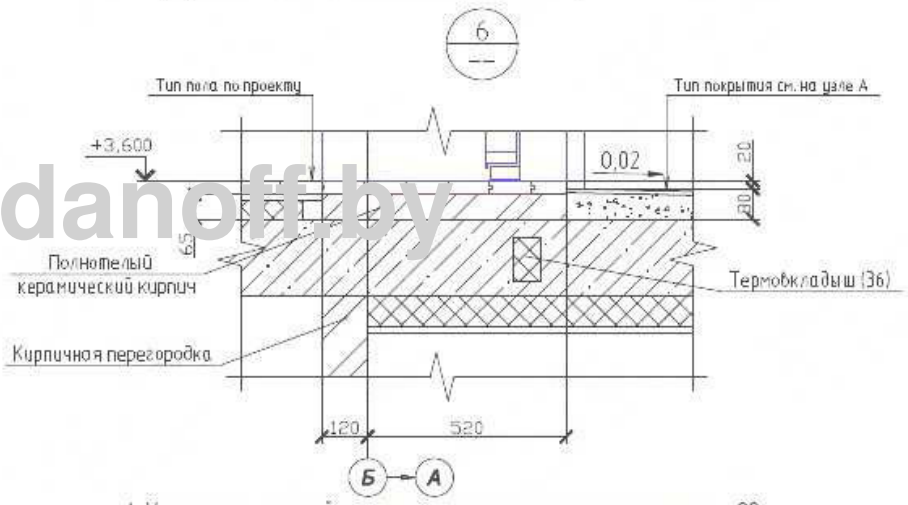

1. Указания по устройству наружных стен смотреть на листе 22.
2. Ограждение выполняется фирмой изготовителем из металлопроката,кованного,согласно эскизному решению.

Изм.	Кол.уч.	Лист	№ док.	Подп.	Дата				
Разраб.						Индивидуальный жилой дом	Стадия	Лист	Листов
Пров.								25	
						Сечение по дверному проему (вход В1), узел 6 сечений			

Согласовано

Взам. инв. №

Подп. и дата

Инв. № подл.

Формат А3

www.bogdanoff.by

Сечение по глухой стене (вход В1)

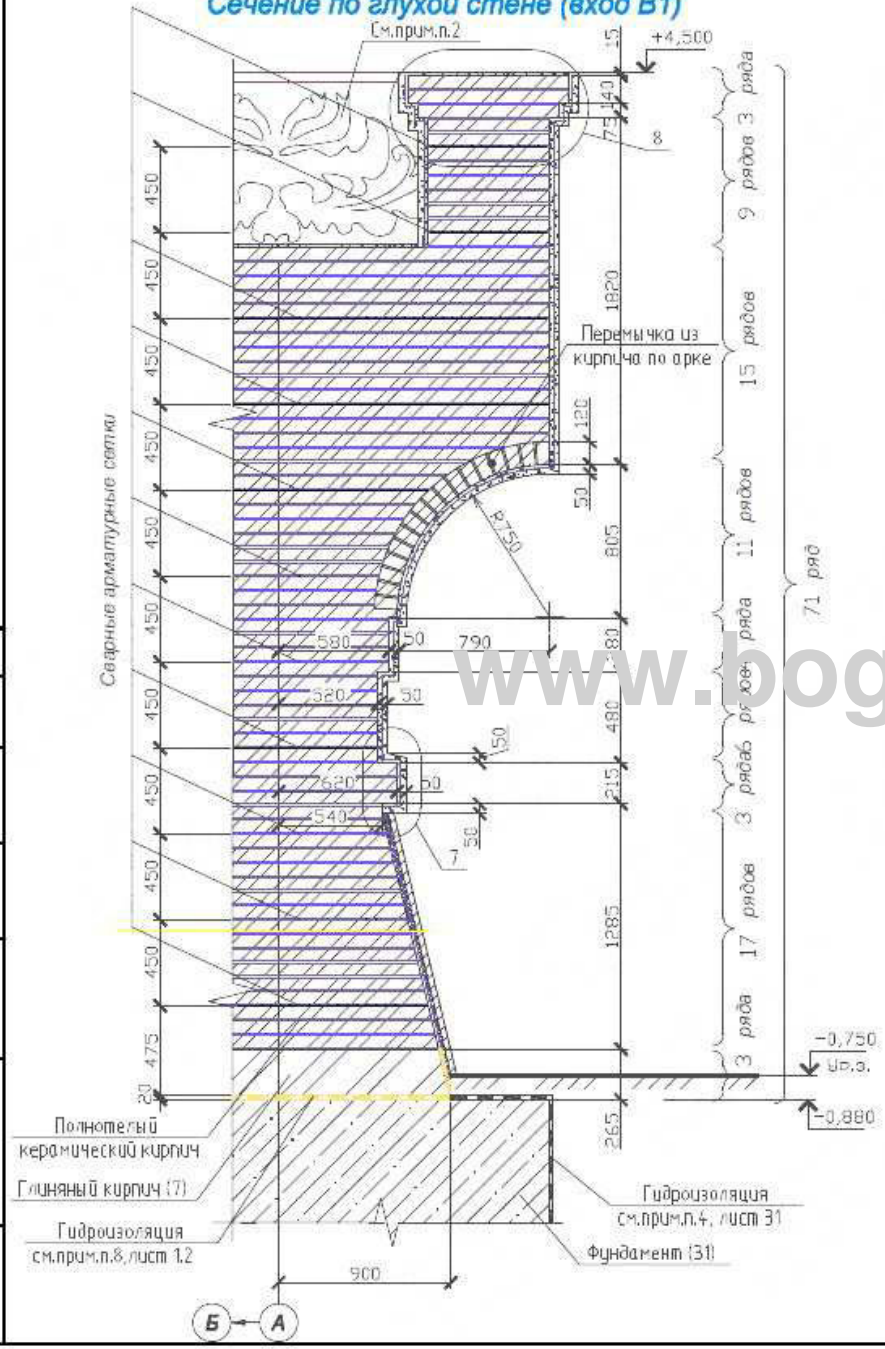

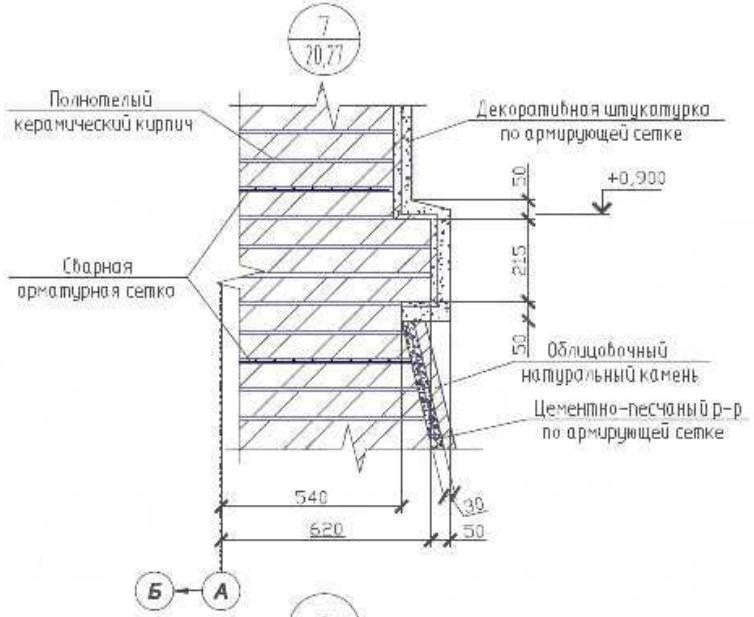

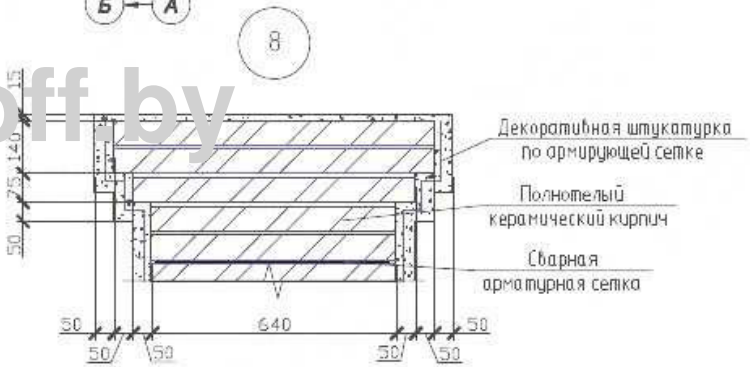

1. Указания по устройству наружных стен смотреть на листе 22.
2. Ограждение выполняется фирмой изготовителем из металлопроката, кованного, согласно эскизному решению.

www.bogdanoff.by

Изм.	Кол.уч.	Лист	№ док.	Подп.	Дата				
Разраб.						Индивидуальный жилой дом	Стадия	Лист	Листов
Пров.								26	
						Сечение по глухой стене (вход В1), узлы 7, 8 сечений			

Согласовано

Взам. инв. №

Подп. и дата

Инв. № подл.

Формат А3

Сечение по колонне балкона (вход В2)

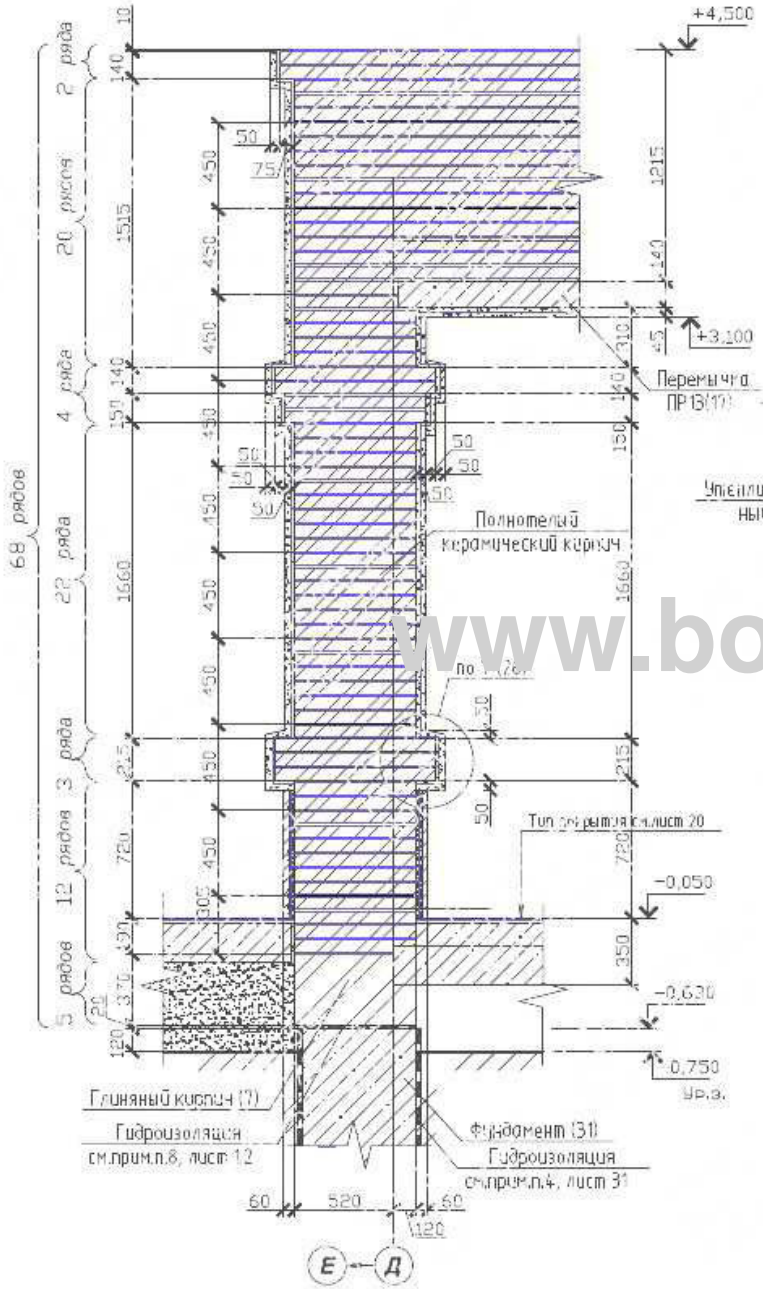

Сечения под внутренние стены

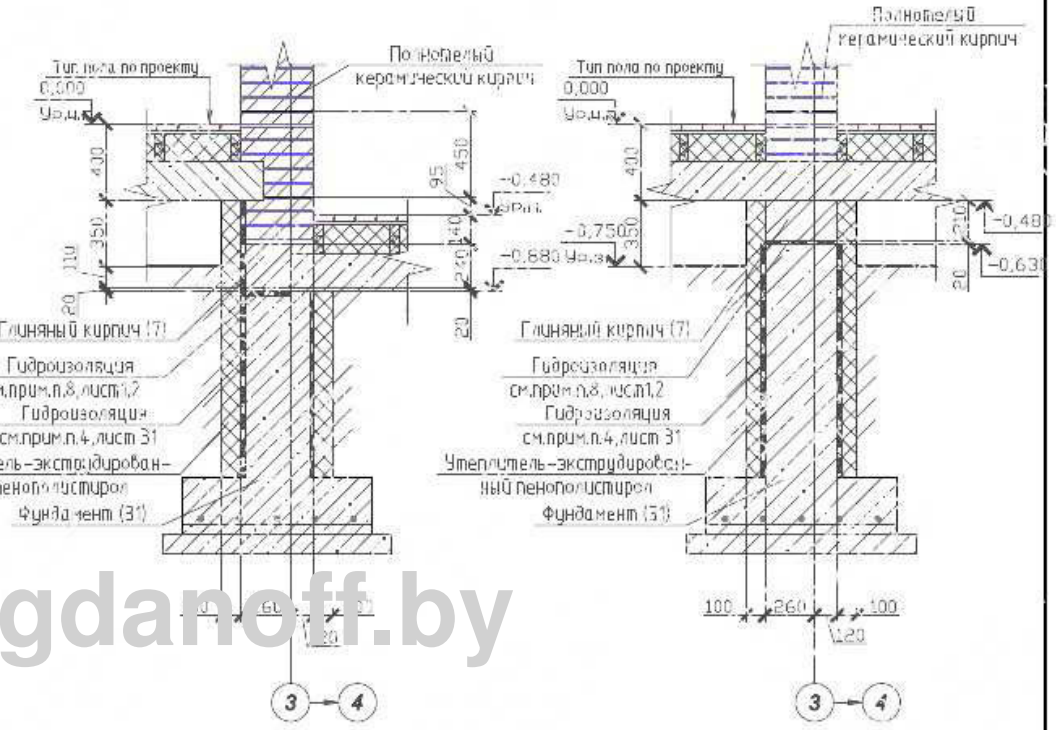

1. Указания по устройству наружных стен смотреть на листе 22.

www.bogdanoff.by

Изм.	Кол.уч.	Лист	№ док.	Подп.	Дата				
Разраб.						Индивидуальный жилой дом	Стадия	Лист	Листов
Пров.								27	
						Сечения по колонне балкона (вход В2), сечения под внутренние стены			

Согласовано

Взам. инв. №

Подп. и дата

Инв. № подл.

Формат А3

Сечение по балкону (между осями 4-5)

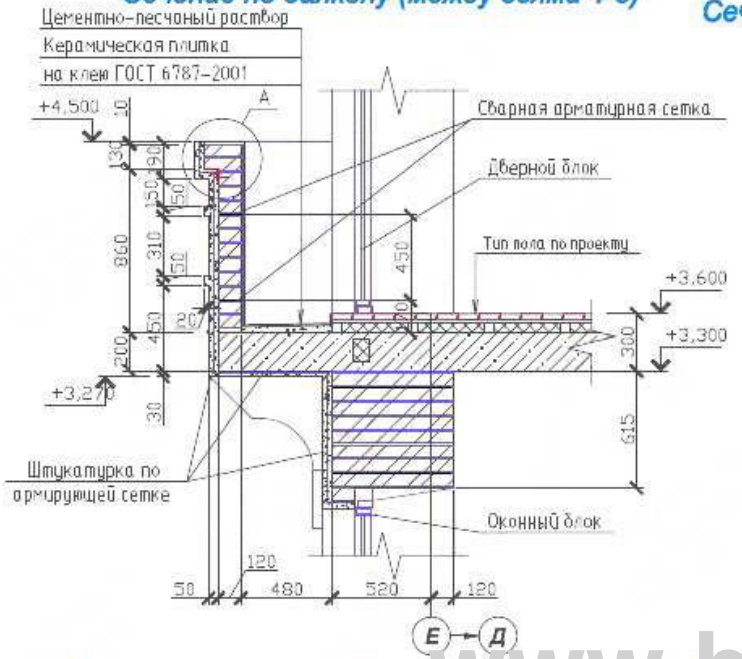

Сечение по витражу балкона (вход В2)

Сечение по стене в месте внутренней лестницы

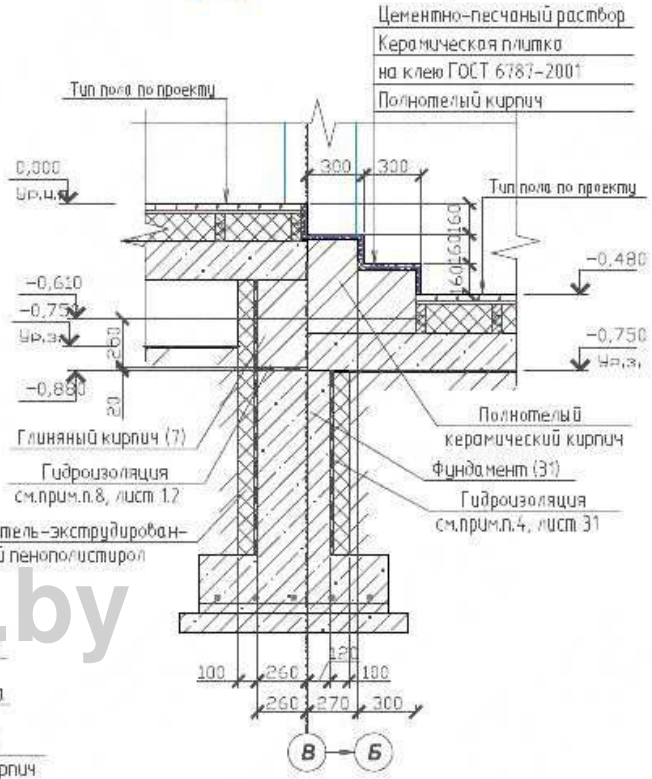

Сечение по стене на балкон (между осями 4-5)

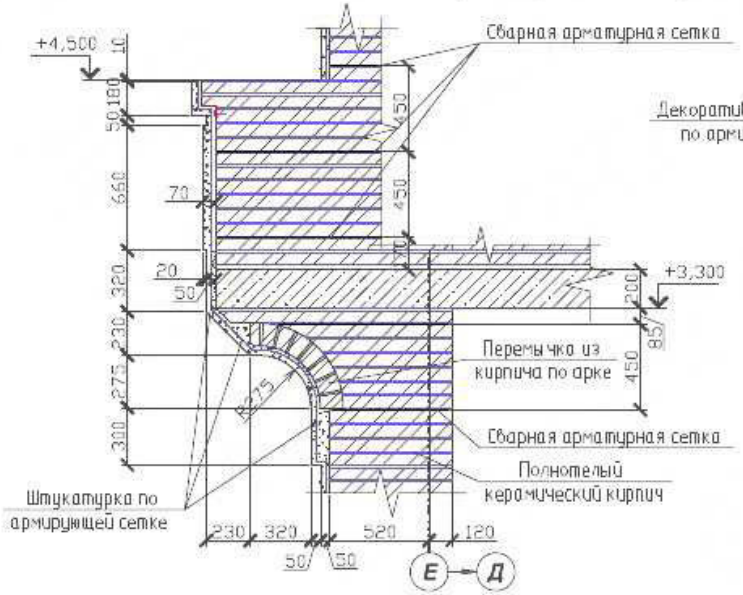

1. Указания по устройству наружных стен смотреть на листе 22.
2. Уголок 60х60х5 крепить по месту к кирпичу анкер-шпильками HILTI HST M10x90/10 с шагом 500мм.

www.bogdanoff.by

Изм.	Кол.уч.	Лист	№ док.	Подп.	Дата			
Разраб.						Индивидуальный жилой дом	Стадия	Лист 28	Листов
Пров.								
						Сечение по балкону, по стене балкона (между осями 4-5), сечения по витражу балкона(вход В2), по стене в месте внутренней лестницы		

Согласовано

Взам. инв. №

Подп. и дата

Инв. № подл.

Формат А3

УКАЗАНИЯ ПО УСТРОЙСТВУ КРОВЛИ

1. До начала производства работ по устройству кровли необходимо разработать мероприятия по противопожарной защите и контролю за выполнением правил пожарной безопасности при производстве строительно-монтажных работ.

2. При устройстве кровли пользоваться СНиП II-26-76 "Кровли", СП 31-101-97 "Проектирование и строительство кровель". При производстве работ соблюдать правила пожарной безопасности в соответствии со СНиП 21-01-97*, СНиП 12-03-2001 и "Кровли. Руководство по проектированию, устройству, правилам приемки и методам оценки качества".

3. При устройстве кровли применять:
- битумная черепица;
- влагостойкая фанера - 10мм;
- обрешетка - доска 50х50 (h) шаг 500мм - 50мм;
- гидро-ветрозащитная мембрана Tyvek;
- стропила деревянные - 200мм;
- утеплитель - ROCKWOOL Лайт Баттс (между стропилами) - 150мм;
- пароизоляция;
- подшивка - доска 200х25(h).

4. По продольным краям кровельного покрытия на уровне карнизных свесов предусмотреть устройство подвесных лотков сечением 200х100(h) для отвода воды. Лотки выполнить из оцинкованной кровельной стали толщиной 0,6мм и окрашенным в цвет стен. В днище лотков для отвода воды предусмотреть отверстия ø 100мм в местах установки водосточных труб.

5. Подкладочный слой уложить по периметру основания, в местах ендов, конька, примыкания к вертикальным поверхностям. Слой монтируется снизу вверх с нахлестом не менее 10см, края фиксируются гвоздями с интервалом 20см, швы герметизируются клеем.

6. Укладку битумной черемицы следует начинать от центра карнизного свеса в направлении торцевых частей покрытия. Первый ряд битумной черемице уложить так, чтобы нижняя кромка плитки располагалась на 3 - 5см выше нижнего края карнизных плиток. Приклеить плитки, предварительно сняв с их нижней части защитную пленку, и прибить четырьмя гвоздями каждую чуть выше линии паза плитки. Последующие ряды монтировать так, чтобы концы язычков плиток были на одном уровне с вырезами плиток предыдущего ряда. На торцевых частях покрытия плитку обрезать по краю и проклеить клеем на ширину не менее 10см. При отрезании подкладывать под плитку доску, чтобы не повредить нижний слой кровельного ковра.

7. В качестве основания использовать влагостойкую фанеру толщиной 10 мм. Влажность материала для основания не должна превышать 20% от сухого веса. Стыки досок нужно располагать на местах опор, и длина досок должна быть не менее двух пролетов между опорами. Между фанерами оставить небольшой зазор.

8. Для укладки утеплителя к деревянным стропилам прибить доски 200х25(h) с помощью оцинкованных гвоздей.

9.В случае монтажа гибкой черепицы при температуре ниже +5 °С, упаковки с плиткой перед монтажом следует хранить в теплом помещении. Допускается применение термофена во время монтажа.

10. Производство работ по устройству кровли вести под непосредственным контролем и наблюдением представителей технического надзора с соблюдением требований:
- СНиП 3.01-85 "Организация строительного производства";
- СНиП III-4-80 "Техника безопасности в строительстве";
- СНиП 3.04.01-87 "Изоляционные и отделочные покрытия".

Особое внимание необходимо обратить на обеспечение высокого качества работ по устройству всех примыканий кровли к вертикальным поверхностям.

www.bogdanoff.by

РАСХОД МАТЕРИАЛОВ

расход основн. строит.матер.	ед. изм.	количествово
битумная черепица	$м^2$	595,41

Согласовано

Взам. инв. №

Подп. и дата

Инв. № подл.

Изм.	Кол. уч.	Лист	№ док.	Подп.	Дата				
Разраб.						Индивидуальный жилой дом	Стадия	Лист	Листов
Пров.							Р	29	
						Указания по устройству кровли			

Формат А3

Схема расположения котлована

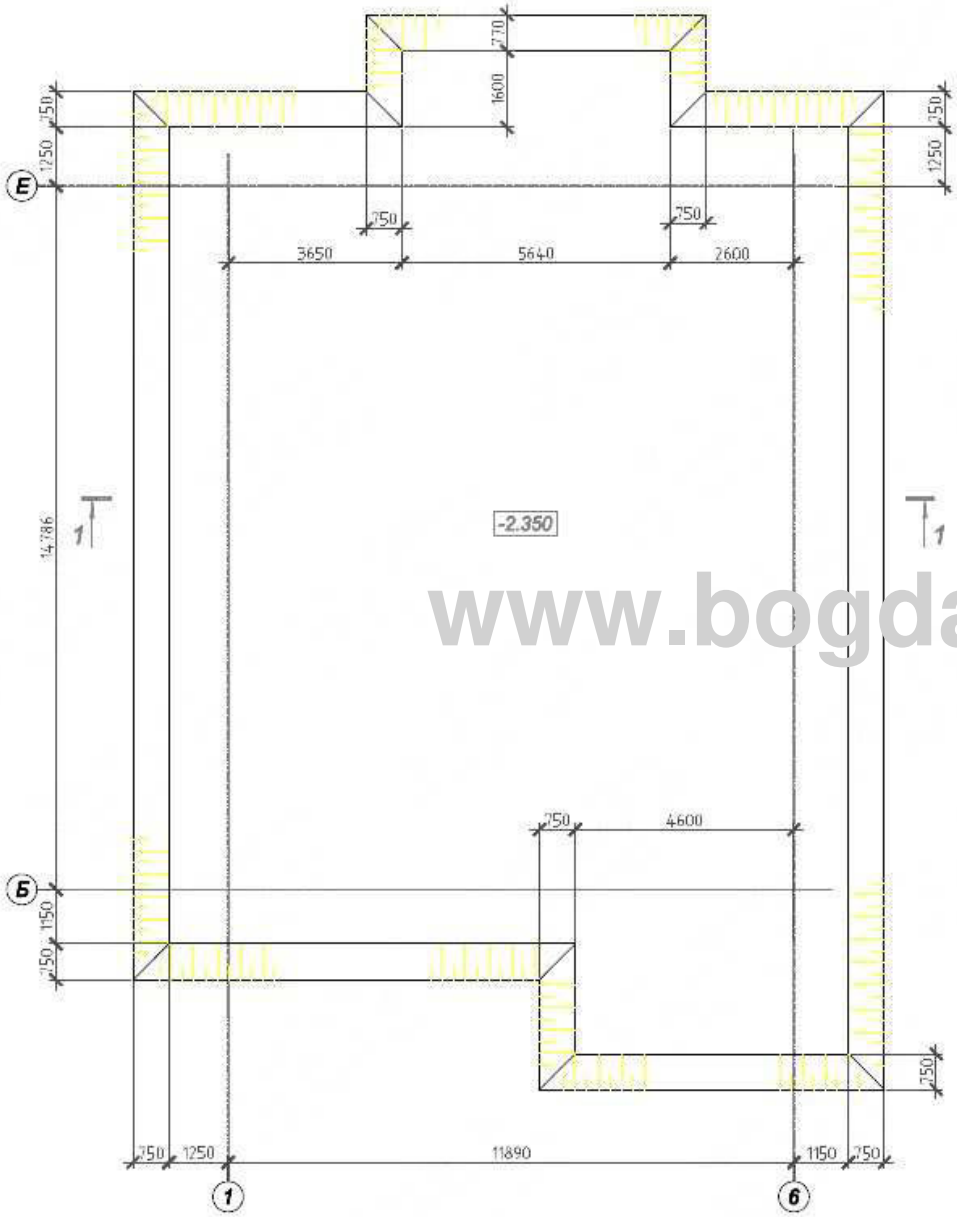

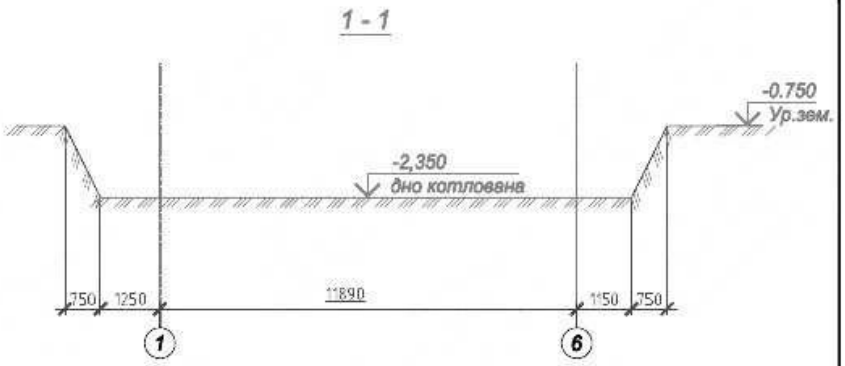

1. До начала разработки котлована и устройства конструкций нулевого цикла необходимо:
- вынести и отключить на участке строительства все инженерные коммуникации, с особым вниманием обратить внимание на отключение водонесущих сетей;
- произвести разбивку и закрепление базисных осей реперов для выполнения земляных и последующих работ;
- грунт дна котлована должен быть освидетельствован геологом с составлением акта

2. Расположение въезда в котлован и его необходимость уточняет по месту представитель подрядной организации

www.bogdanoff.by

Изм.	Кол. уч.	Лист	№ док.	Подп.	Дата				
Разраб.						Индивидуальный жилой дом	Стадия	Лист	Листов
Пров.								30	
						Схема расположения котлована			

Согласовано

Взам. инв. №

Подп. и дата

Инв. № подл.

Формат А3

Схема расположения фундаментов

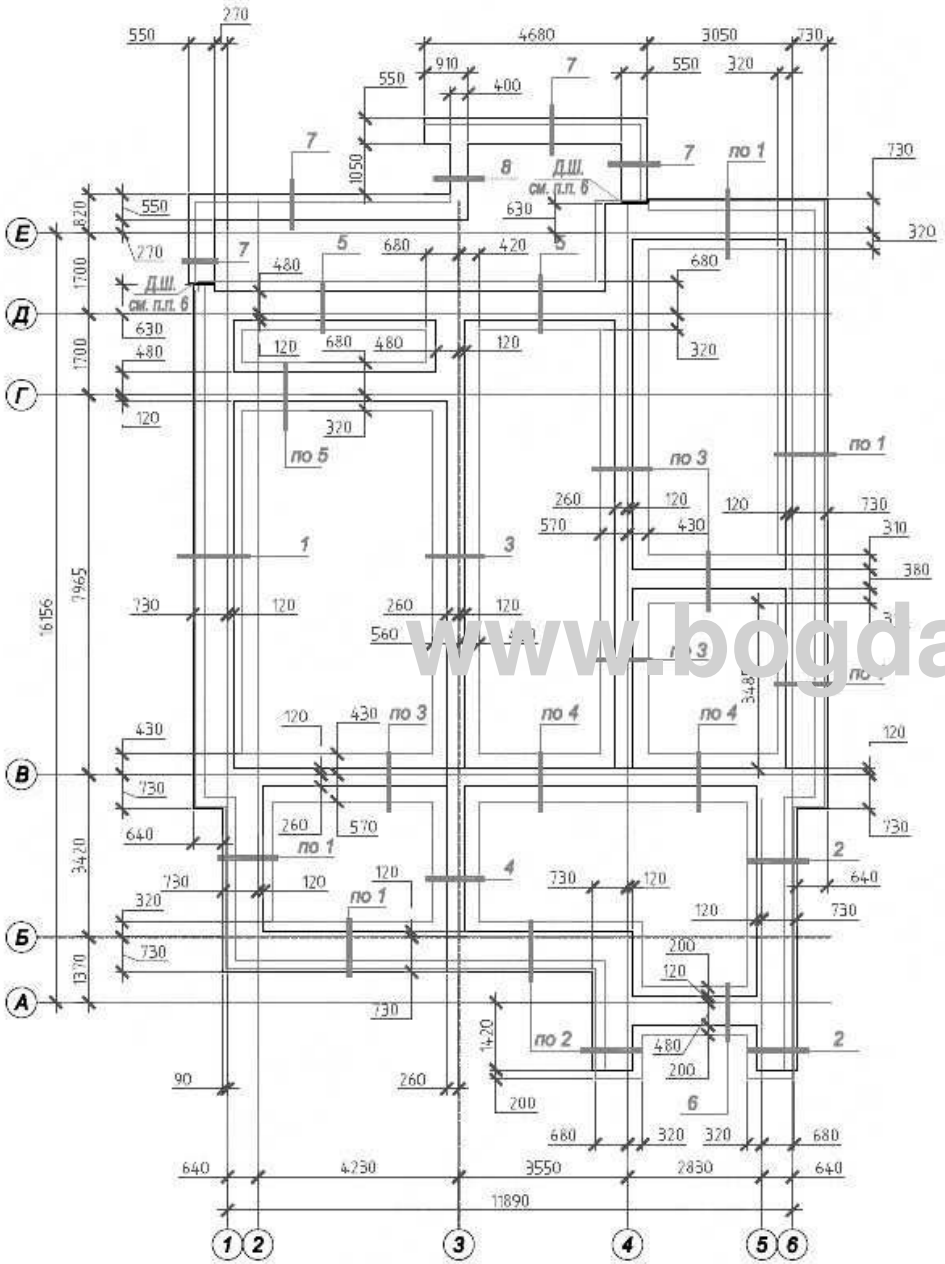

Спецификация к схеме расположения фундаментов

Марка поз.	Обозначение	Наименование		Кол. шт.	Масса, ед.,кг	Примечание
Сг1	АС.И - Сг1, Сг2	Сетка гнутая Сг1	пог.м.	37	3.7	
Сг2	АС.И - Сг1, Сг2	Сетка гнутая Сг2	пог.м.	13	3.7	
1		Ø12 А-III (А400) ГОСТ 5781-82*	пог.м.	1130	0.89	
		Материалы				
		Бетон кл. В15	м3	109.0		
		Бетон кл. В7.5	м3	10.0		

1. Под основание фундаментных стен выполнить подбетонку из бетона кл. В7,5 толщиной 100 мм., выступающую в каждую сторону по 100 мм. Подбетонку устраивать по слою трамбованного щебня 50 мм, пропитого битумом до полного насыщения.
2. Укладку бетона в опалубку осуществлять с обязательным вибрированием.
3. Арматуру подошвы вязать вязальной проволокой в каждом пересечении стержней, а в углах стен - сварить между собой по ГОСТ14098-91-К3-Рр. Защитный слой бетона до грани арматуры - 40мм
4. Бетонные поверхности, соприкасающиеся с грунтом, обмазать горячим битумом за 2 раза по слою холодной битумной грунтовки.
5. Обратную засыпку осуществлять местным суглинком с послойным уплотнением при оптимальной влажности. Толщина уплотняемых слоев - 200 ... 300 мм. Уплотнение вести до плотности сухого грунта 1,6 т/м3
6. Деформационные швы в местах примыкания фундамента террасы выполнить на всю высоту фундамента прокладкой просмоленных досок 20-25 мм, обернутых рубероидом.
7. Все узлы замаркированные на данном листе смотреть на листе 32.

www.bogdanoff.by

Изм.	Кол. уч.	Лист	№ док.	Подп.	Дата			
Разраб.						Индивидуальный жилой дом	Стадия	Лист	Листов
Пров.								31	
						Схема расположения фундаментов			

Согласовано

Взам. инв. №

Подп. и дата

Инв. № подл.

Формат А3

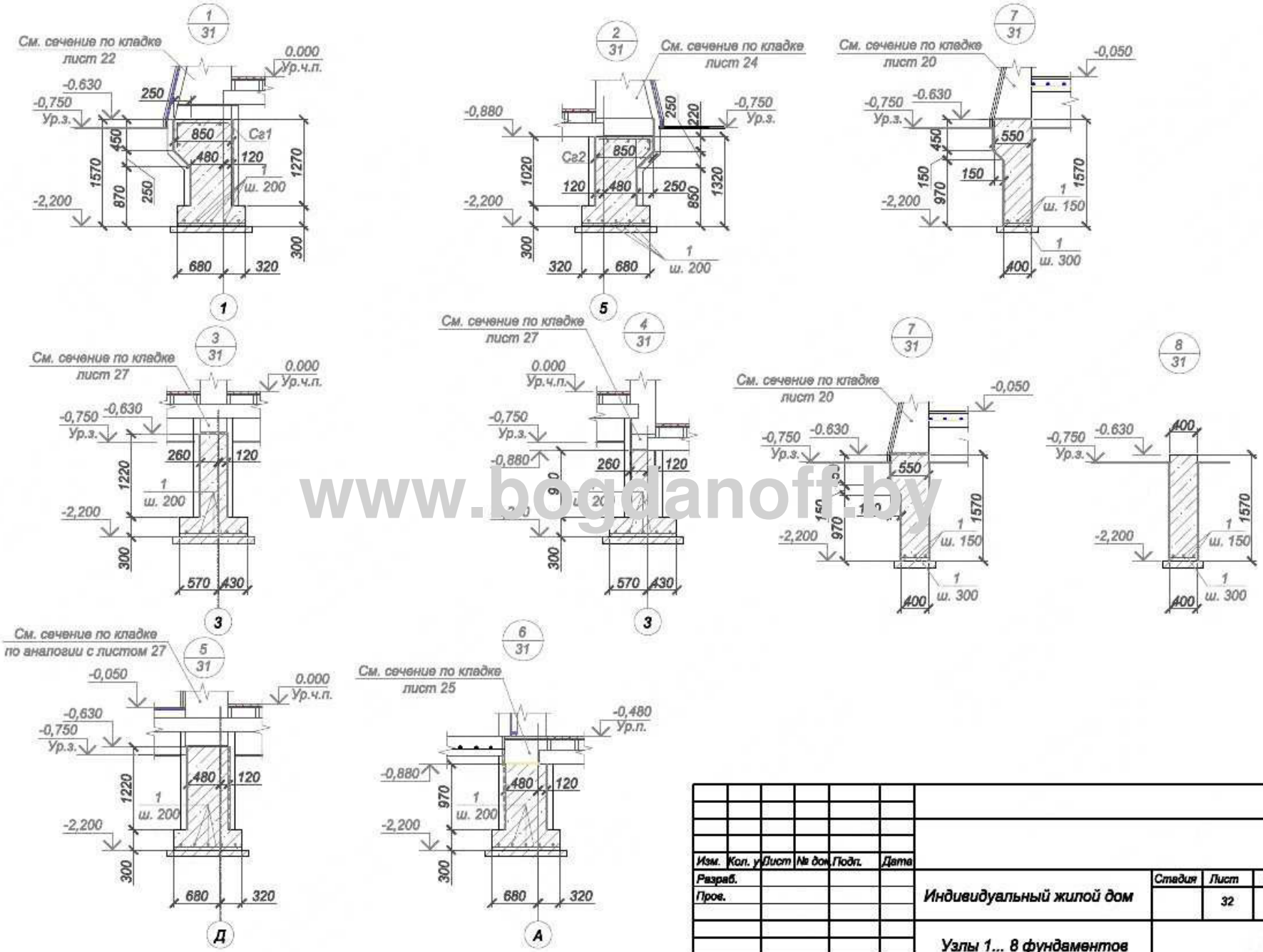

www.bogdanoff.by

Изм.	Кол. уч.	Лист	№ док.	Подп.	Дата
Разраб.					
Пров.					

Индивидуальный жилой дом

Узлы 1... 8 фундаментов

Стадия	Лист	Листов
	32	

Согласовано

Взам. инв. №

Подп. и дата

Инв. № подл.

Формат А3

Плита монолитная Пм1.
Геометрические размеры. Схема верхнего и нижнего армирования.

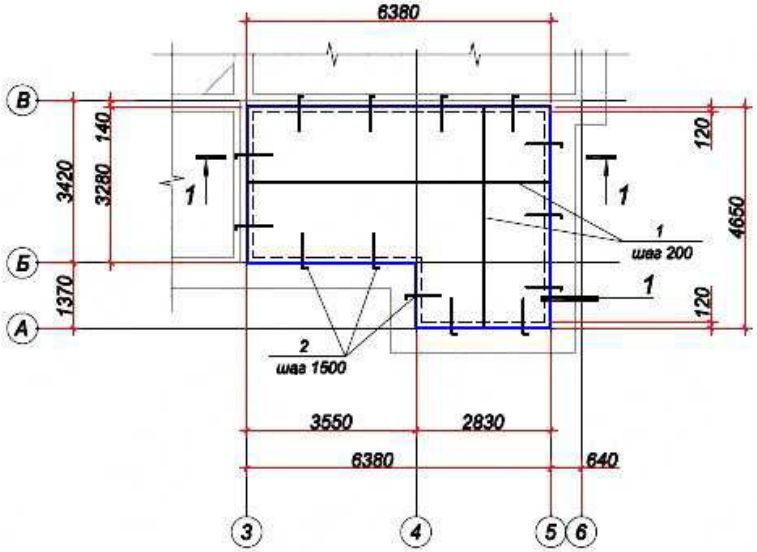

Спецификация на монолитную плиту

Поз.	Обозначение	Наименование	Кол.	Масса ед., кг	Примечание
1	ГОСТ 5781-82*	Ø10 A-III(A400) Lп.м.=	518	0.62	
2	ГОСТ 5781-82*	Ø10 A-I(A240) L=880	14	0.54	
3	ГОСТ 5781-82*	Ø10 A-I(A240) L=1040	70	0.67	
4	ГОСТ 5781-82*	Ø8 A-III(A240) L=940	115	0.37	
		Материалы			
		Бетон класса В15	5.0		м³

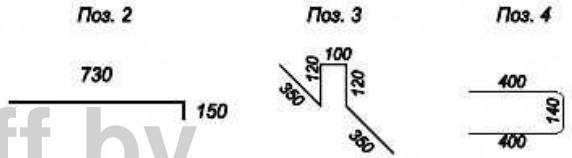

www.bogdanoff.by

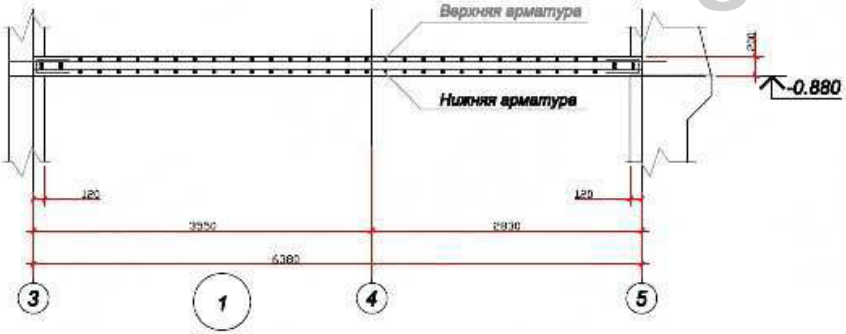

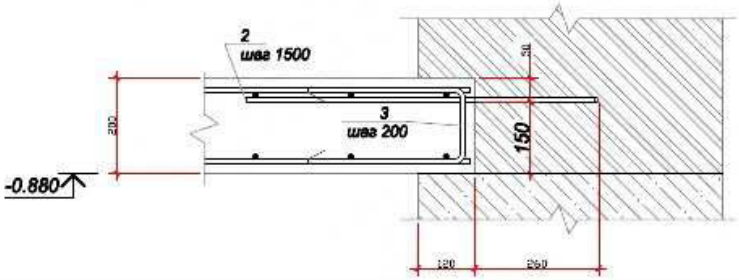

1. Монолитные плиты Пм1... Пм4 выполнять из бетона кл. В15.
2. Бетон в опалубку укладывать с обязательным вибрированием.
3. Арматурный каркас вязать вязальной проволокой в каждом пересечении стержней.
4. Проектное положение верхней арматуры обеспечивается постановкой фиксаторов поз. 3 с шагом 600 мм в шахматном порядке деталь установки фиксаторов см. лист
5. По периметру плиты арматуру обрамить деталями поз. 4
6. Рабочую арматуру поз 1 стыковать внахлестку без сварки с перепуском 570 мм

Изм.	Кол.уч.	Лист	№ док.	Подп.	Дата				
Разраб.						Индивидуальный жилой дом	Стадия	Лист	Листов
Пров.								33	
						Плита монолитная Пм1. Геометрические размеры. Схема верхнего и нижнего армирования.			

Согласовано

Взам. инв. №

Подп. и дата

Инв. № подл.

Плита монолитная Пм2.
Геометрические размеры. Схема верхнего и нижнего армирования.

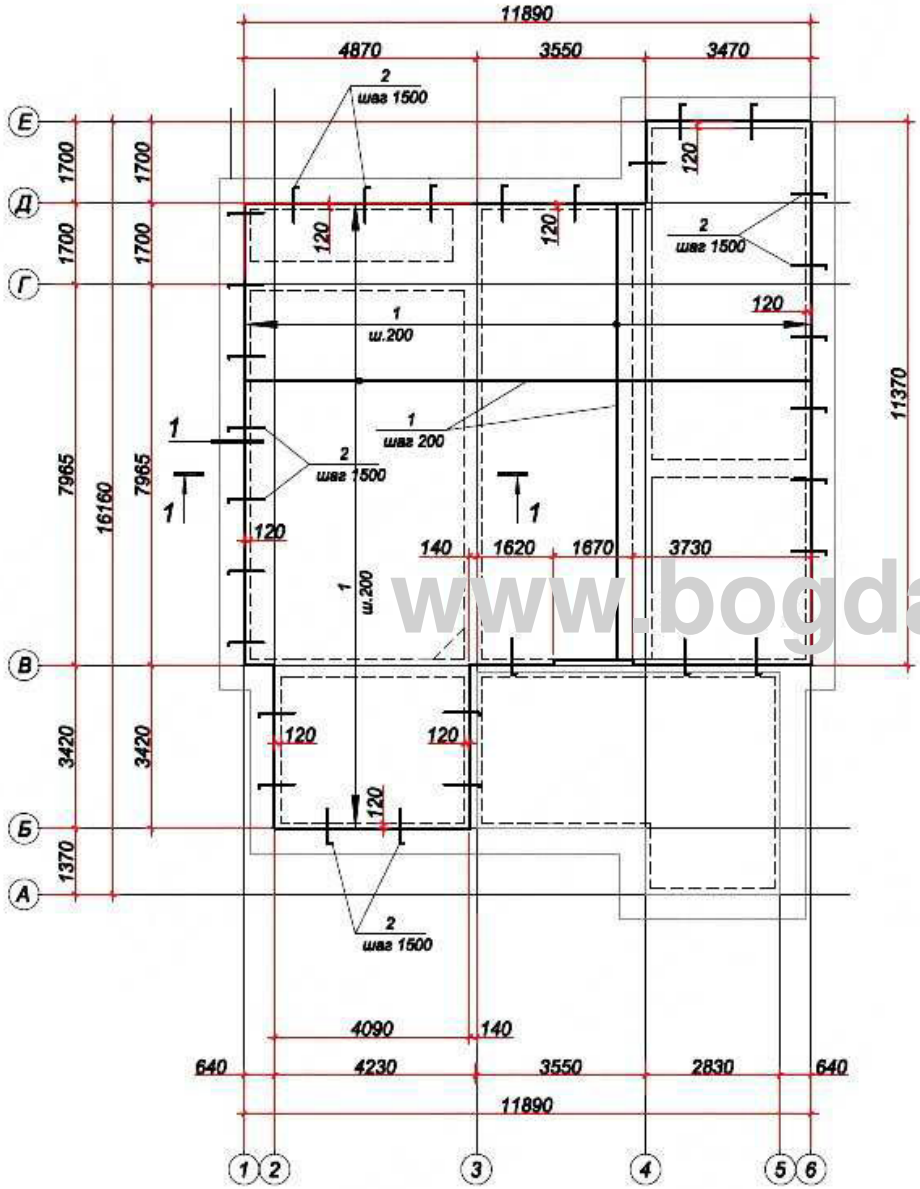

1. Указания по выполнению плиты см. на чертеже Пм1
2. Разрез 1 - 1 см лист

Спецификация на монолитную плиту

Поз.	Обозначение	Наименование	Кол.	Масса ед., кг	Примечание
1	ГОСТ 5781-82*	Ø10 А-III(А400) Lп.м.=	2800	0.62	
2	ГОСТ 5781-82*	Ø10 А-I(А240) L=880	31	0.54	
3	ГОСТ 5781-82*	Ø10 А-I(А240) L=1040	380	0.67	
4	ГОСТ 5781-82*	Ø8 А-III(А240) L=940	270	0.37	
		Материалы			
		Бетон класса В15	27		м³

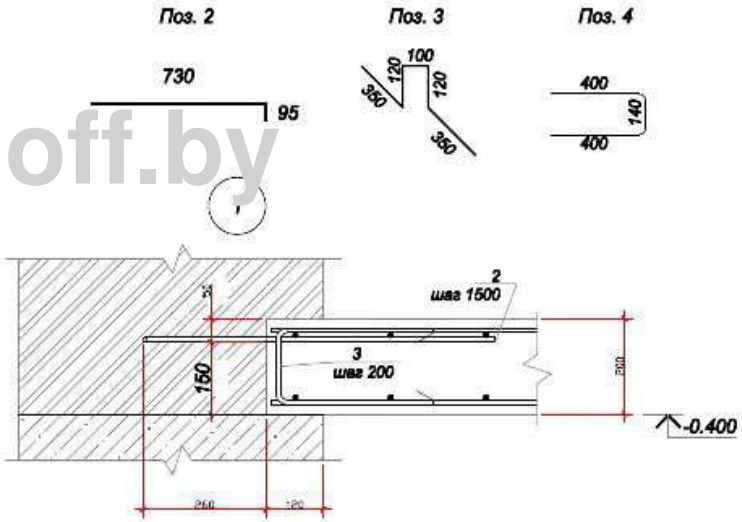

www.bogdanoff.by

Изм.	Кол. уч.	Лист	№ док.	Подп.	Дата
Разраб.					
Пров.					

Индивидуальный жилой дом

Стадия	Лист	Листов
	34	

Плита монолитная Пм2. Геометрические размеры. Схема верхнего и нижнего армирования.

Согласовано

Взам. инв. №

Подп. и дата

Инв. № подл.

Плита монолитная Пм3.
Геометрические размеры. Схема верхнего и нижнего армирования.

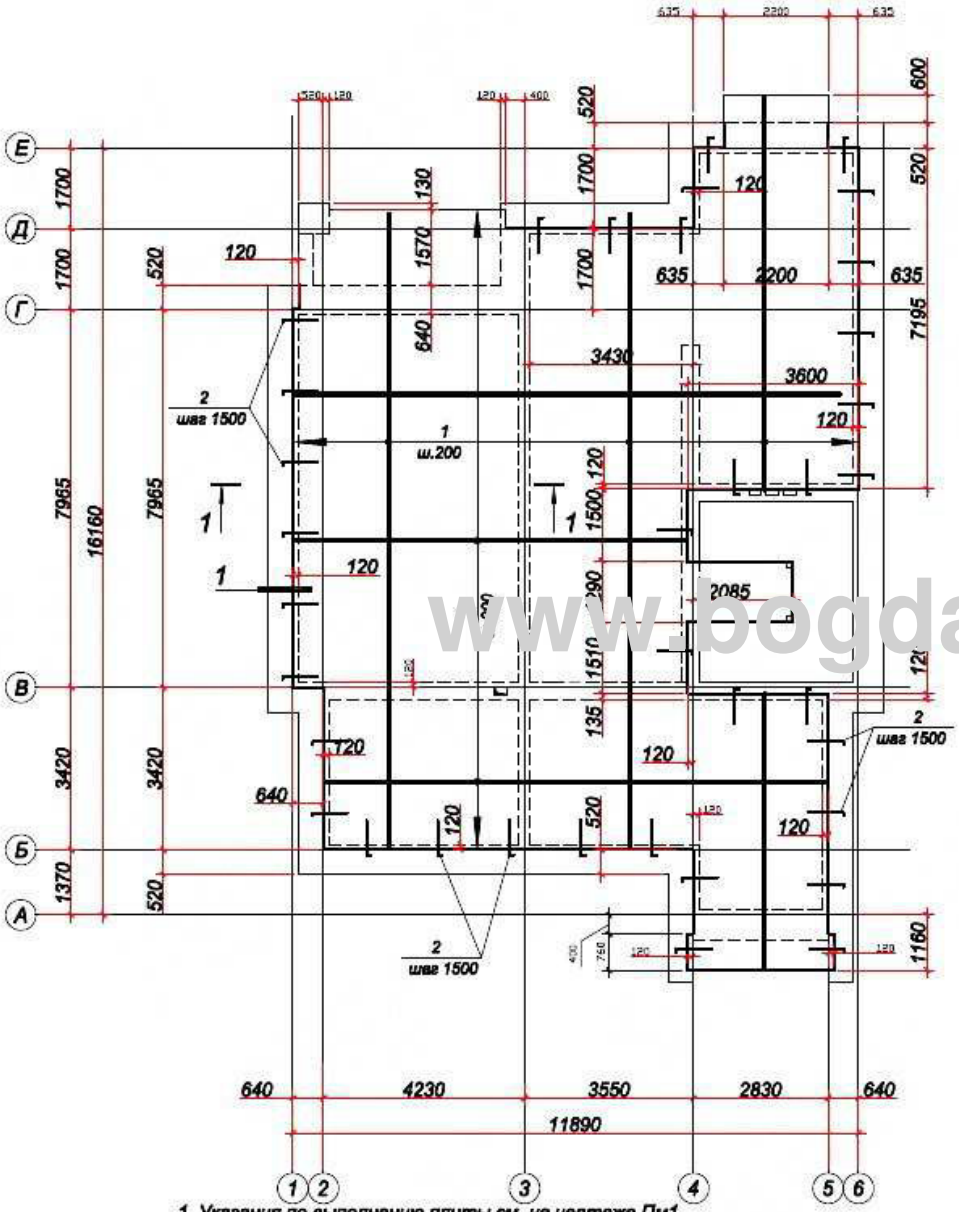
Е
Д
Г
В
Б
А
1700
1700
1700
1700
1370
520
520
520

Плита монолитная Пм3.
Схема расположения термовкладышей

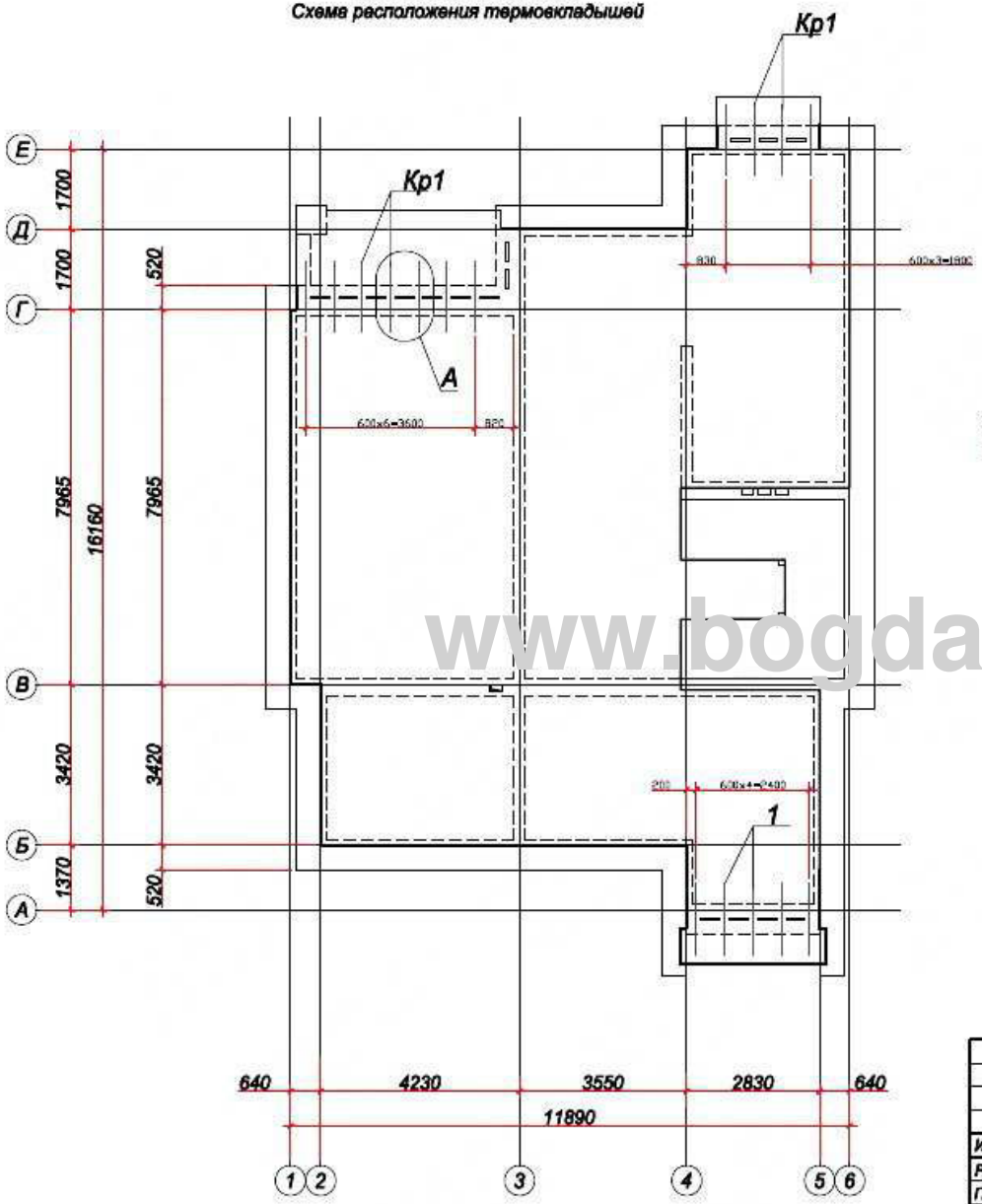

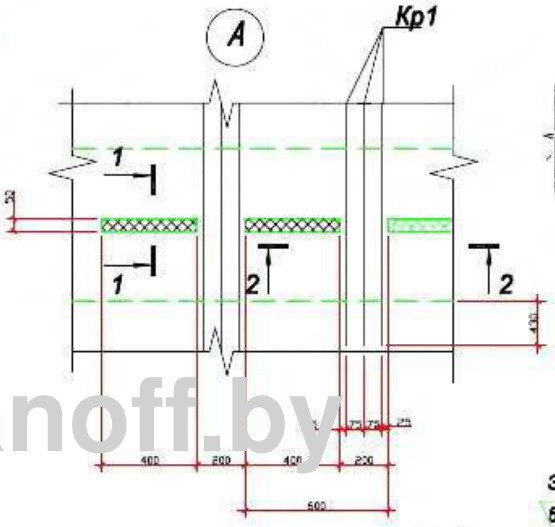

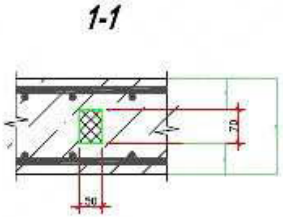

Экструдированный пенополистирол
50x70x400

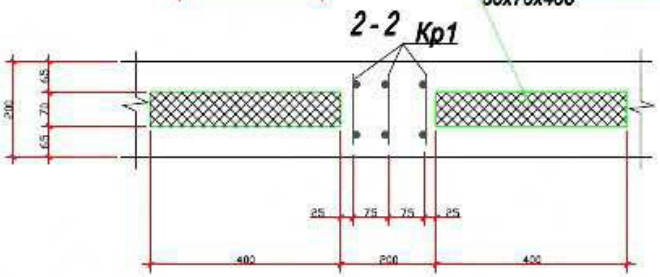

1. Указания по выполнению плиты см. на чертеже Пм1
2. Спецификация на листе

Изм.	Кол. уч.	Лист	№ док.	Подп.	Дата			
Разраб.						Индивидуальный жилой дом	Стадия	Лист	Листов
Пров.								36	
						Плита монолитная Пм3. Схема расположения термовкладышей.			

Согласовано

Взам. инв. №

Подп. и дата

Инв. № подл.

www.bogdanoff.by

Плита монолитная Пм4.
Геометрические размеры. Схема нижнего армирования.

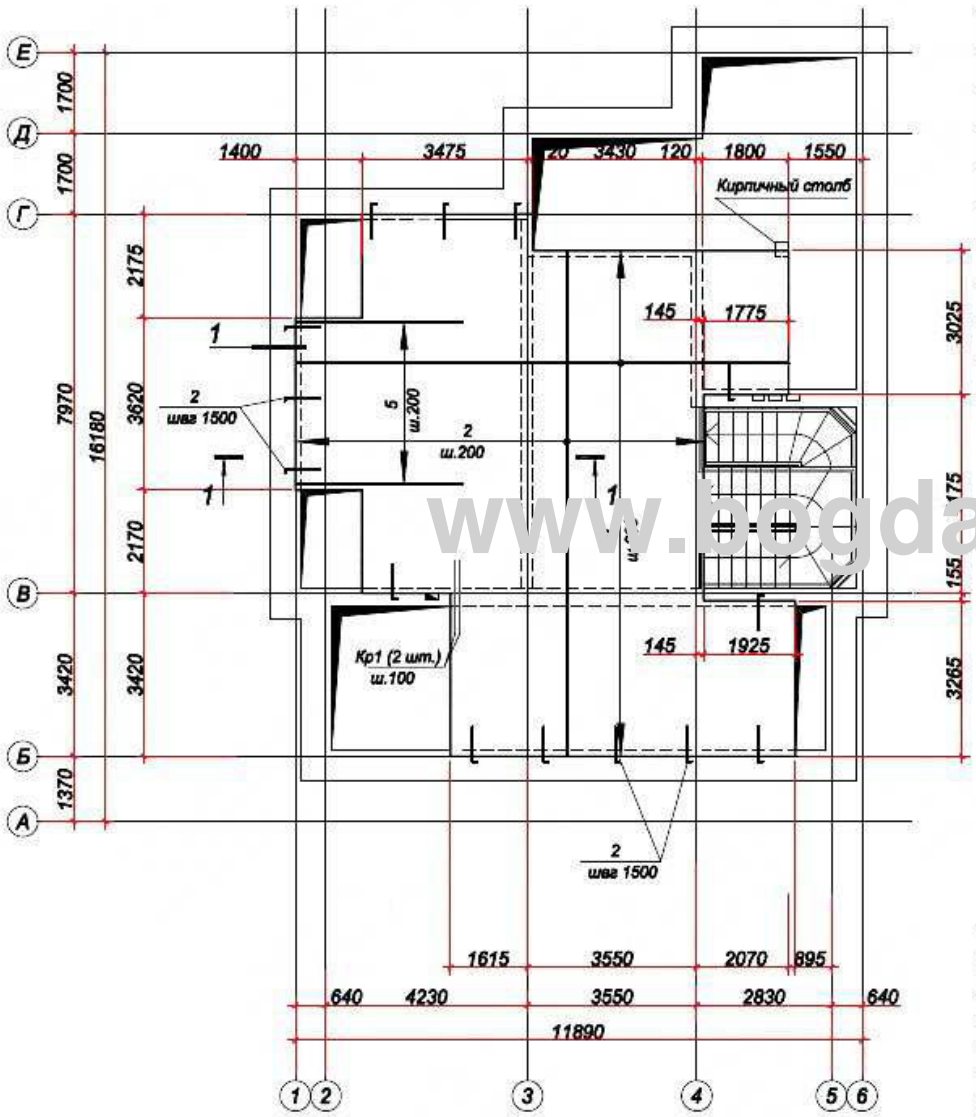

1. Указания по выполнению плиты см. на чертеже Пм1.
2. Разрез 1 - 1 см лист

Спецификация на монолитную плиту

Поз.	Обозначение	Наименование	Кол.	Масса ед., кг	Примечание
Кр1	ЮЖ.И	Каркас плоский Кр1	2	3,41	
1	ГОСТ 5781-82*	Ø10 А-III(А400) Lп.м.=	1870	0.617	
2	ГОСТ 5781-82*	Ø10 А-I(А240) L=880	14	0.62	
3	ГОСТ 5781-82*	Ø10 А-I(А240) L=1040	255	0.54	
4	ГОСТ 5781-82*	Ø8 А-III(А400) L=800	240	0.67	
		Дополнительная арматура			
5	ГОСТ 5781-82*	Ø12 А-III(А400) L=3500	27	3.10	
6	ГОСТ 5781-82*	Ø10 А-III(А400) L=2450	35	1.51	
		Материалы			
		Бетон класса В15	18		м³

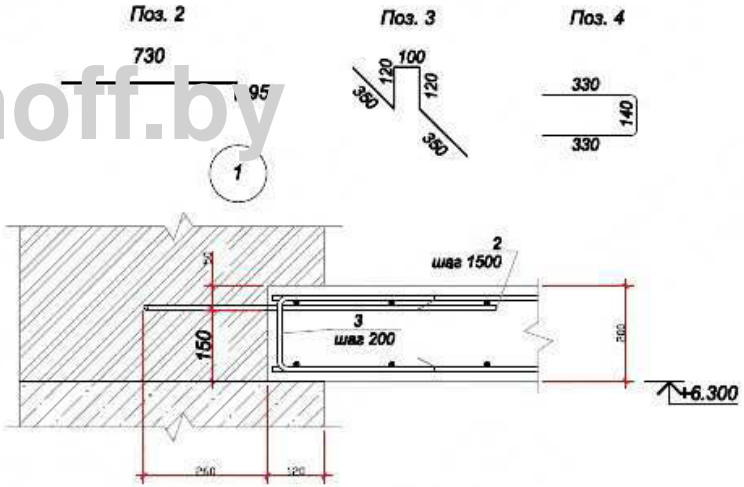

Изм.	Кол. уч.	Лист	№ док.	Подп.	Дата
Разраб.					
Пров.					

Индивидуальный жилой дом

Плита монолитная Пм4. Геометрические размеры. Схема нижнего армирования.

Стадия	Лист	Листов
	37	

Согласовано

Взам. инв. №

Подп. и дата

Инв. № подл.

www.bogdanoff.by

Плита монолитная Пм4.
Схема верхнего армирования.

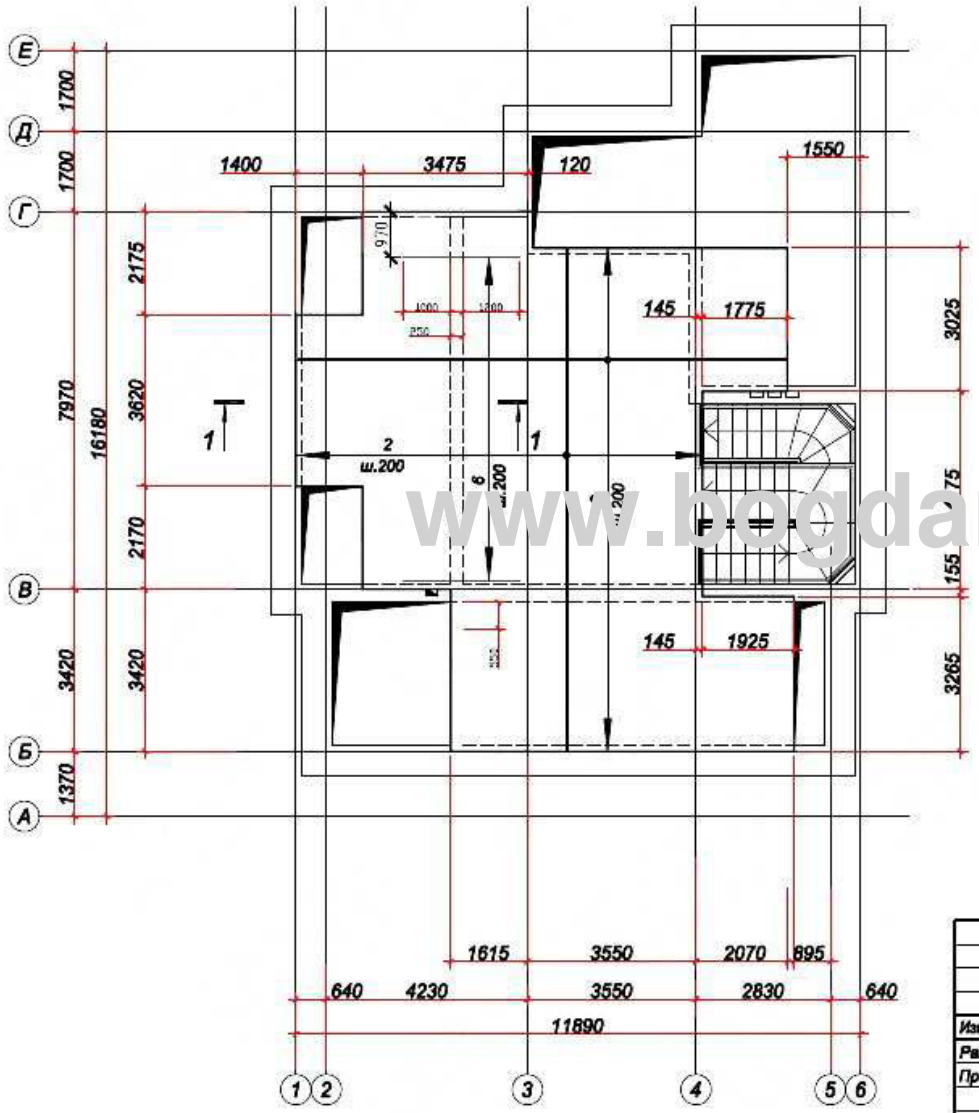

1 - 1

Деталь установки фиксатора

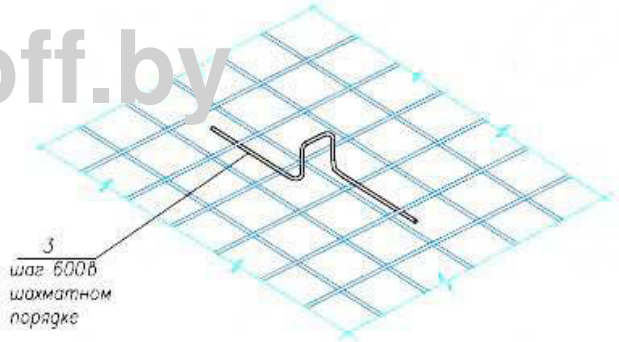

1. Указания по выполнению плиты см. на чертеже Пм1.
2. Спецификацию см на листе

Изм.	Кол. уч.	Лист	№ док.	Подп.	Дата				
Разраб.						Индивидуальный жилой дом	Стадия	Лист	Листов
Пров.								38	
						Плита монолитная Пм4. Схема верхнего армирования.			

Согласовано

Взам. инв. №

Подп. и дата

Инв. № подл.

www.bogdanoff.by

Схема лестницы с отм. 0,000 до отм +3,600

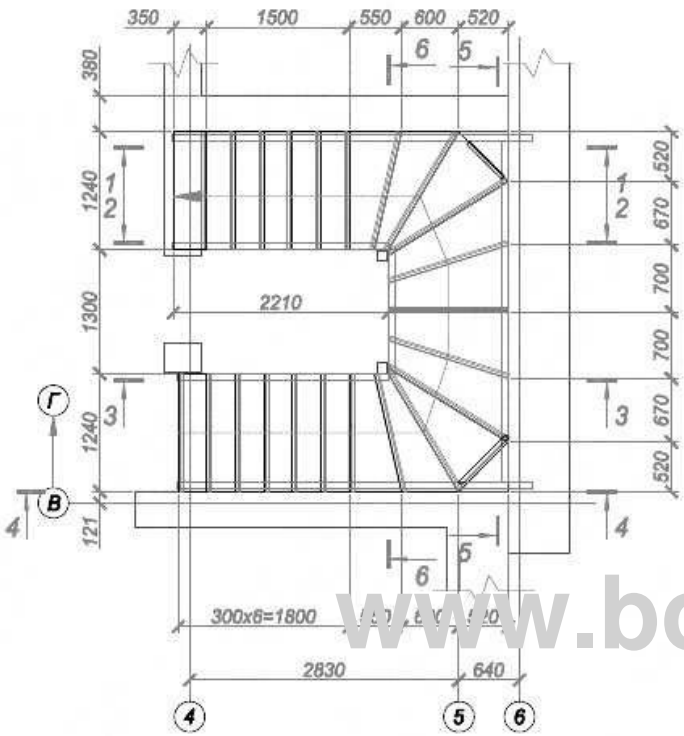

Схема металлических конструкций лестницы с отм. 0,000 до отм +3,600

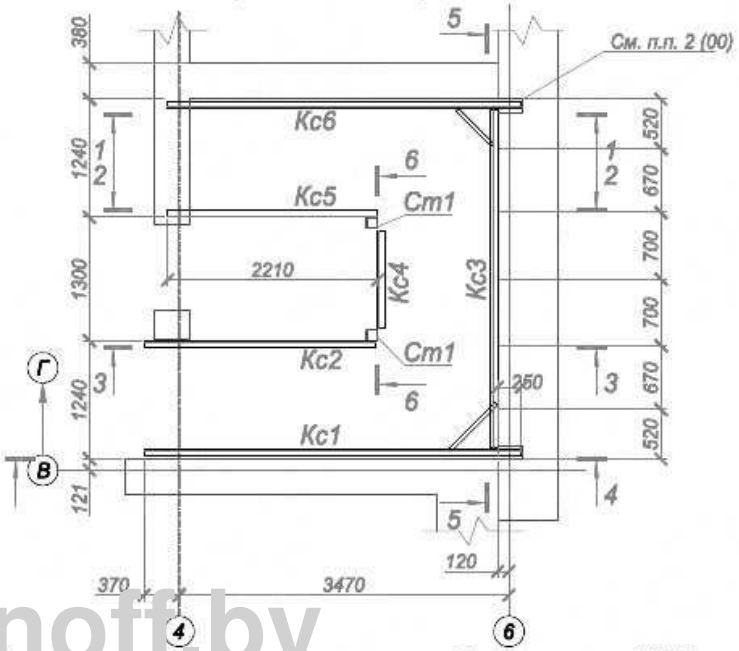

www.bogdanoff.by

1 - 1

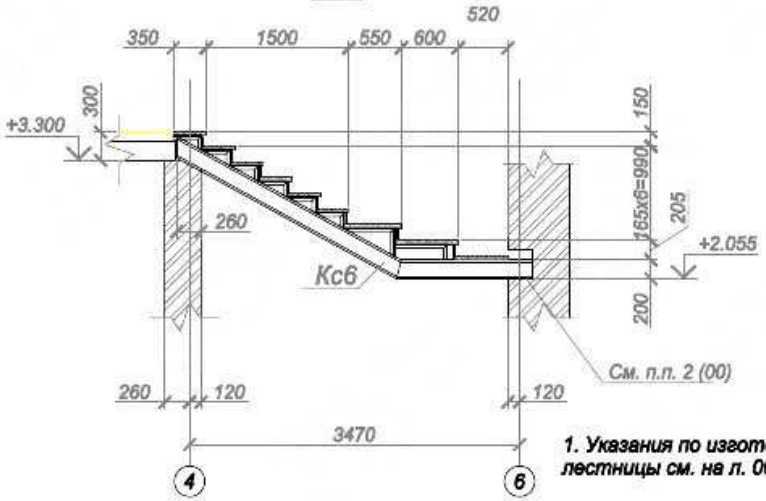

1. Указания по изготовлению лестницы см. на л. 00

Спецификация к схеме металлических конструкций лестницы с отм. 0.000 до отм. +3,600

Марка поз.	Обозначение	Наименование	Кол. шт.	Масса, ед.,кг	Примечание
Кс1		Косоур Кс1	1		
Кс2		Косоур Кс2	1		
Кс3		Косоур Кс3	1		
Кс4		Косоур Кс4	1		
Кс5		Косоур Кс5	1		
Кс6		Косоур Кс6	1		
Ст1		Стойка Ст1	2		

Изм.	Кол. уч.	Лист	№ док.	Подп.	Дата				
Разраб.						Индивидуальный жилой дом	Стадия	Лист	Листов
Пров.								39	
						Схема лестницы с отм. 0,000 до отм +3,600 Схема металлических конструкций лестницы Разрез 1 - 1			

Согласовано

Взам. инв. №

Подп. и дата

Инв. № подл.

Формат А3

2 - 2

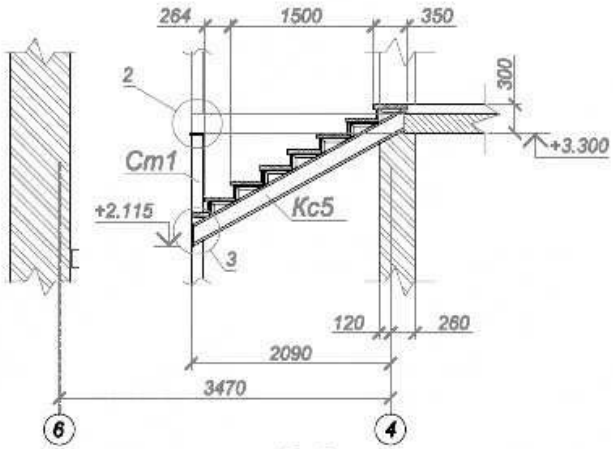

4 - 4

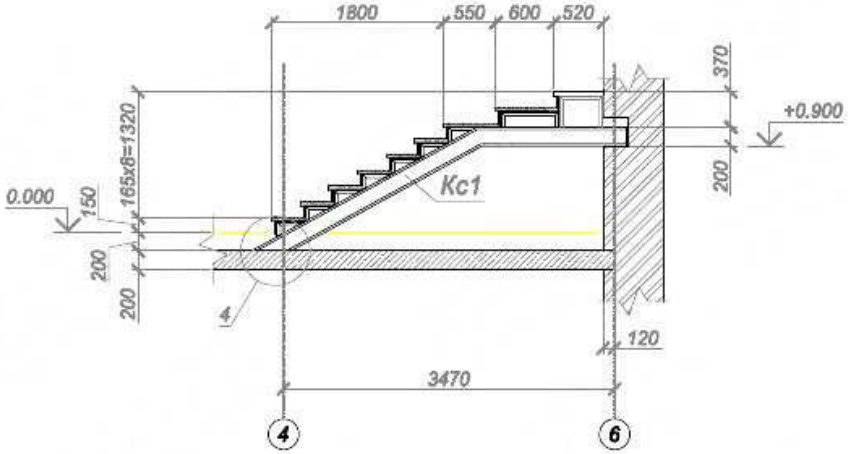

3 - 3

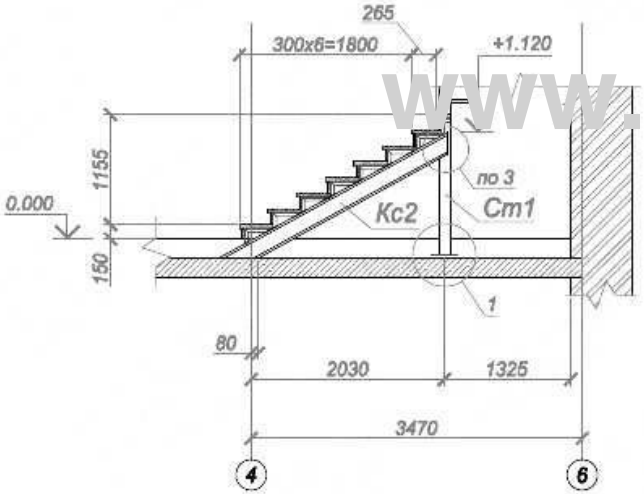

5 - 5

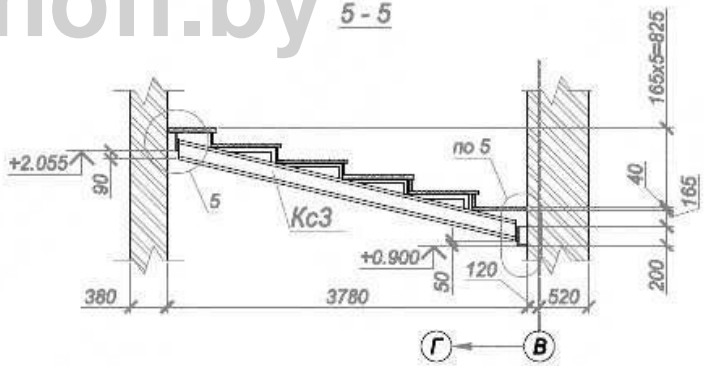

ВНИМАНИЕ: Стойки марки Ст1 необходимо смонтировать до устройства плиты перекрытия Пм3 на отм. +3,300

1. Указания по изготовлению лестницы см. на л. 00

Изм.	Кол. уч.	Лист	№ док.	Подп.	Дата				
Разраб.						Индивидуальный жилой дом	Стадия	Лист	Листов
Пров.								40	
						Разрезы 2 - 2 ... 5 - 5 по металлической лестнице			

Согласовано

Взам. инв. №

Подп. и дата

Инв. № подл.

Формат А3

www.bogdanoff.by

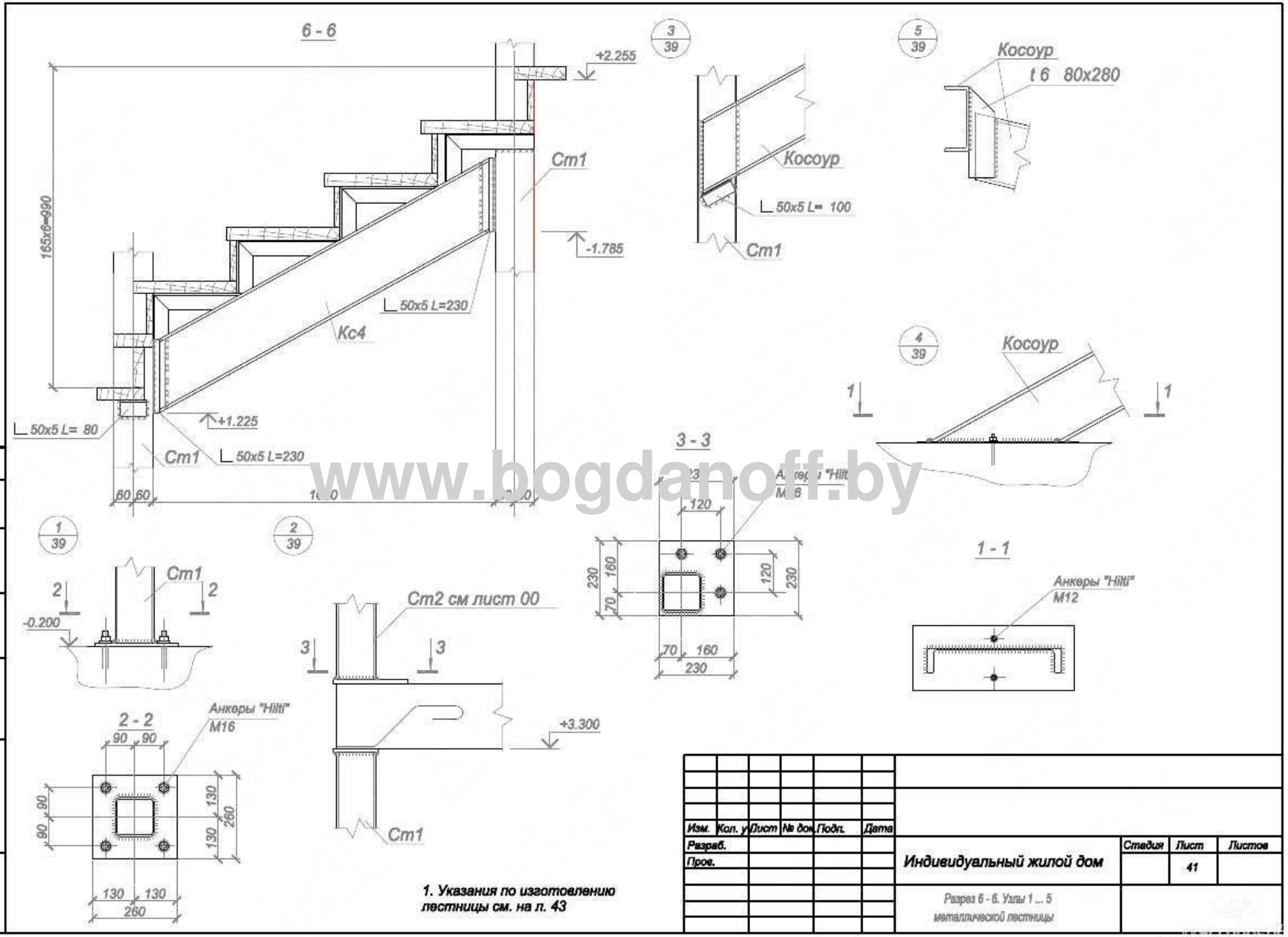

www.bogdanoff.by

Схема лестницы с отм. +3.600 до отм +6,600

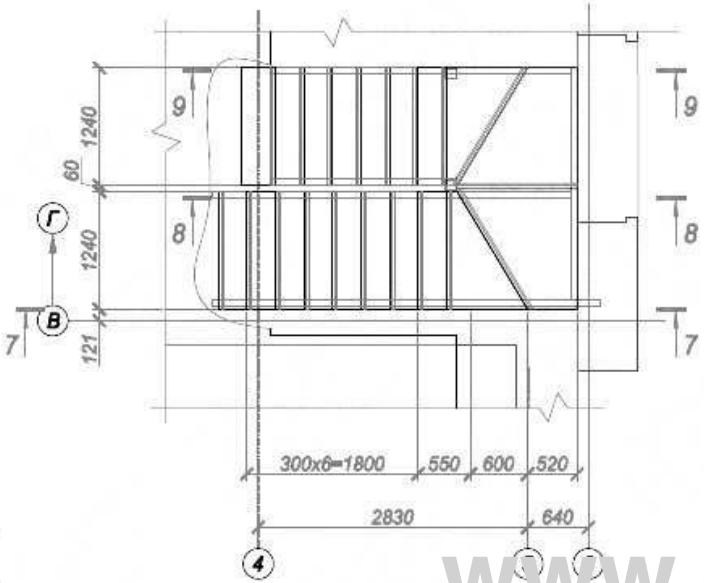

Схема металлических конструкций лестницы с отм. 3.600 до отм +6,600

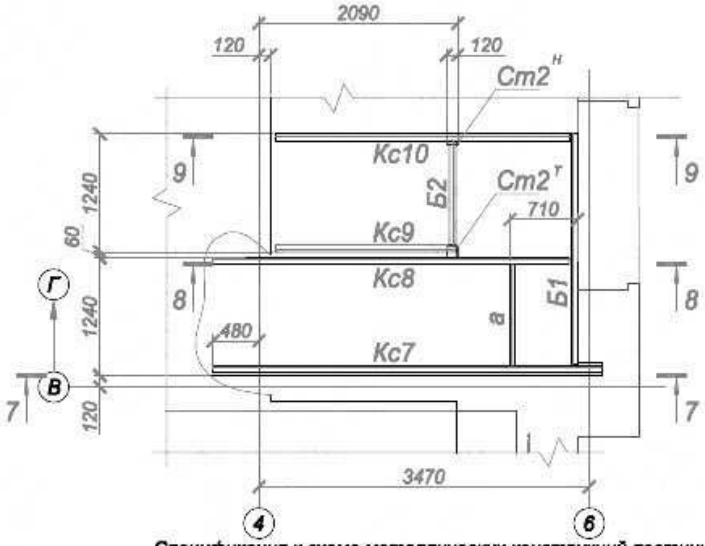

7 - 7

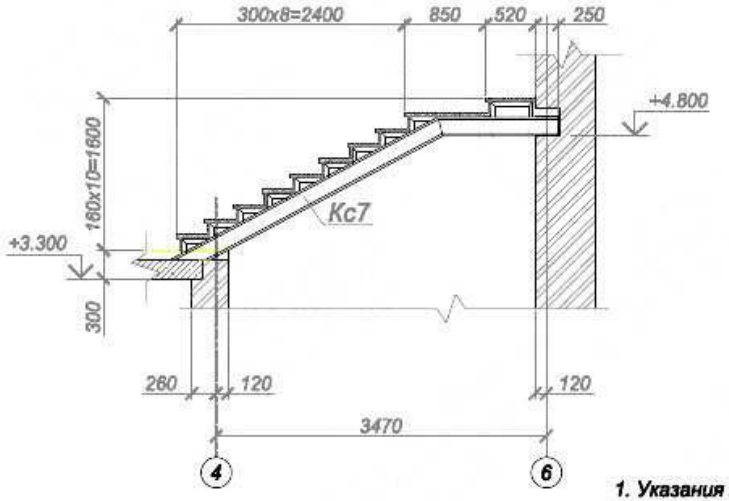

1. Указания по изготовлению лестницы см. на л. 43

Спецификация к схеме металлических конструкций лестницы с отм. +3,600 до отм. +6,600

Марк. поз.	Обозначение	Наименование	Кол. шт.	Масса, ед.,кг	Примечание
Кс7		Косоур Кс7	1		
Кс8		Косоур Кс8	1		
Кс9		Косоур Кс9	1		
Кс10		Косоур Кс10	1		
Б1		Швеллер 20П ГОСТ 8240-97 / С 245 ГОСТ 27772-88* L = 2450	1		
Б2		Швеллер 16П ГОСТ 8240-97 / С 245 ГОСТ 27772-88* L = 1200	1		
а		Уголок 50x50x5 ГОСТ 8509-93 / С 245 ГОСТ 27772-88 L = 1200	1		
Ст2т		Стойка Ст2т	1		
Ст2н		Стойка Ст2н	1		

www.bogdanoff.by

Изм.	Кол. уч.	Лист	№ док.	Подп.	Дата
Разраб.					
Пров.					

Индивидуальный жилой дом

Стадия	Лист	Листов
	42	

Схема лестницы с отм. +3.600 до отм +6,600
Схема металлических конструкций лестницы с отм. 3.600 до отм +6,600. Разрез 7 - 7

Согласовано

Взам. инв. №

Подп. и дата

Инв. № подл.

Формат А3

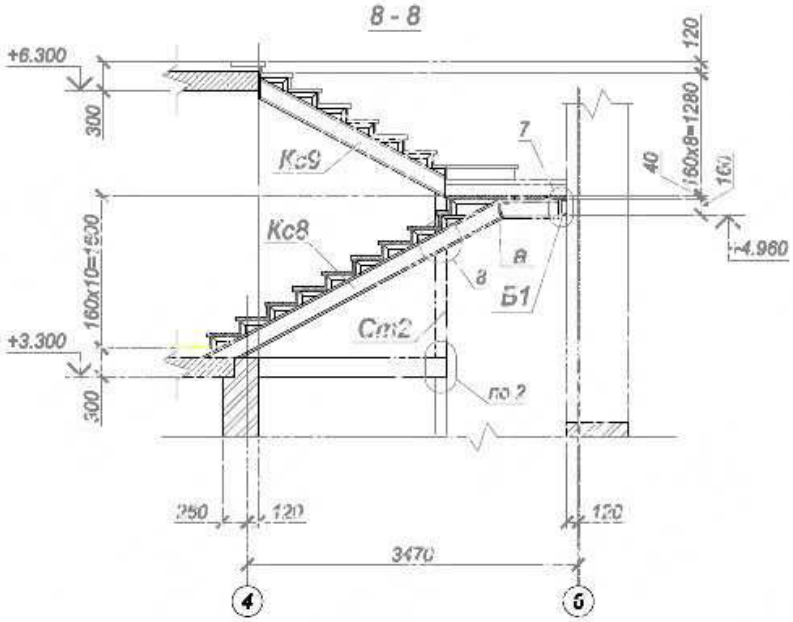

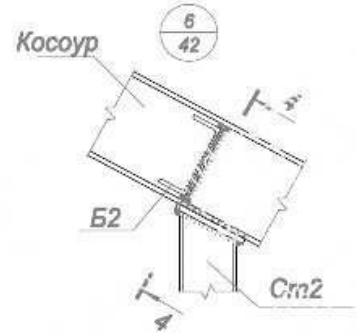

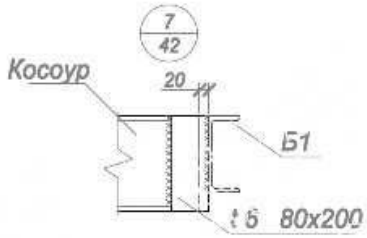

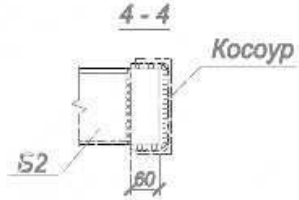

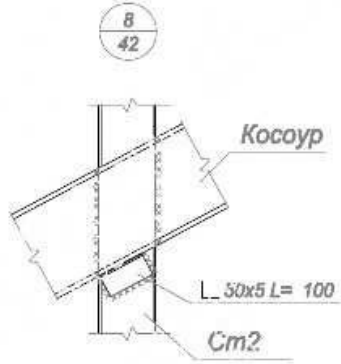

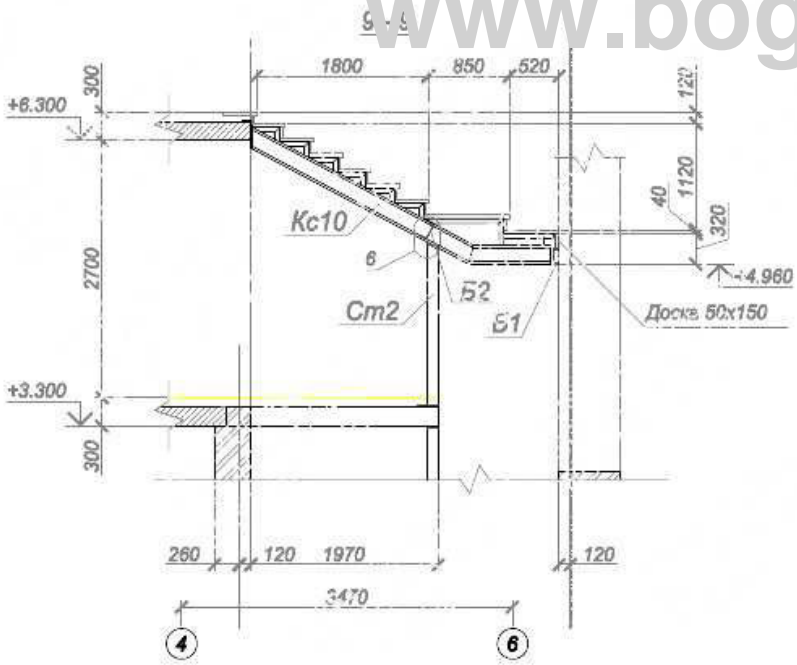

www.bogdanoff.by

Общие указания см. л. 1.

2. Косоуры Кс7, Кс8, Кс9 установить в нишу размером 140x300. Проектные отметки опорной части при необходимости обеспечить установкой прокладок из листового металла. Ниши после установки балок забить бетоном В15.

3. Все сварные соединения выполнять электродами Э42-А катет шва - по наименьшей из толщин свариваемых элементов.

4. Обшивку лестницы выполнить из древесины хвойных пород ,влажность не более 15%

5. Наборные ступени выполнить толщиной 40 мм.крепить по месту.

6. Обшивку лестницы выполнить из досок толщиной 20 мм.

7. Лицевую часть всех деревянных изделий после установки окрасить бесцветным лаком за 2 раза.

8. Соединение элементов производить гвоздями.

9. Ограждение выполнить фирмой-изготовителем.

Изм.	Кол. уч.	Лист	№ док.	Подп.	Дата				
Разраб.						Индивидуальный жилой дом	Стадия	Лист	Листов
Пров.								43	
						Разрезы 8 - 8, 9 - 9. Узлы 6 ... 9 по металлической лестнице			

Согласовано

Взам. инв. №

Подп. и дата

Инв. № подл.

Формат А3

Косоур Кс1

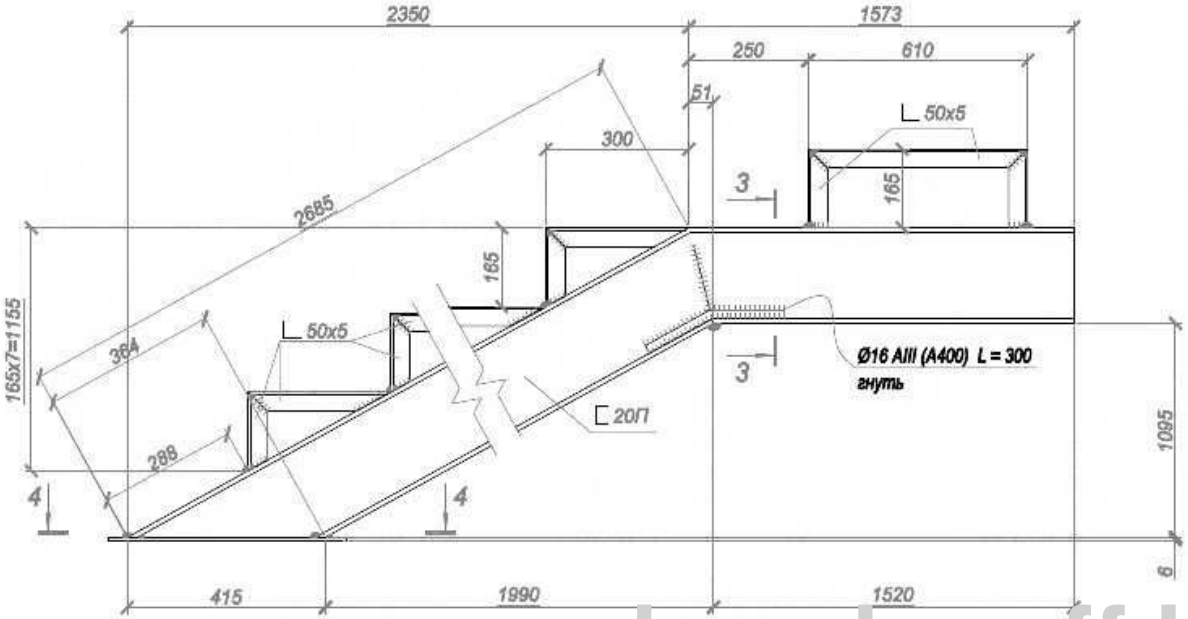

Стойка Ст1

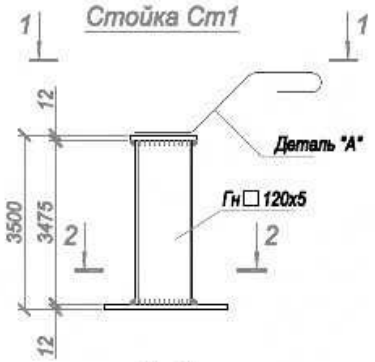

2 - 2

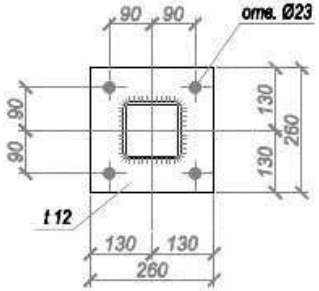

Косоур Кс2

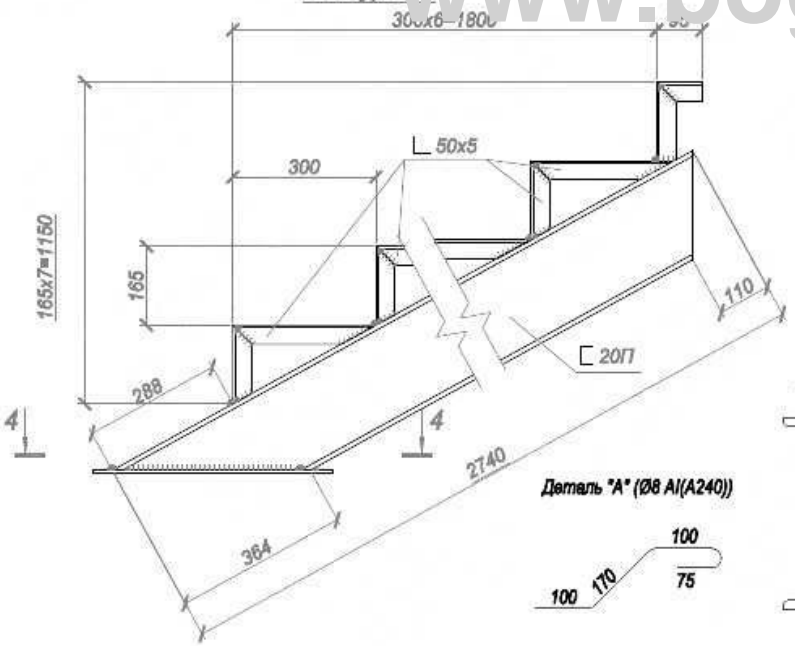

4 - 4

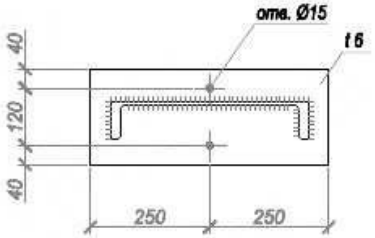

1 - 1

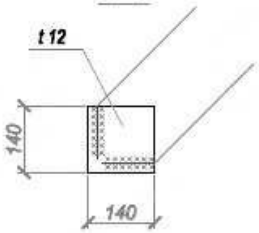

3 - 3

www.bogdanoff.by

Изм.	Кол. уч.	Лист	№ док.	Подп.	Дата				
Разраб.						Индивидуальный жилой дом	Стадия	Лист	Листов
Пров.								44	
						Косоуры Кс1, Кс2. Стойка Ст2			

Согласовано

Взам. инв. №

Подп. и дата

Инв. № подл.

Формат А3

Косоур Кс3

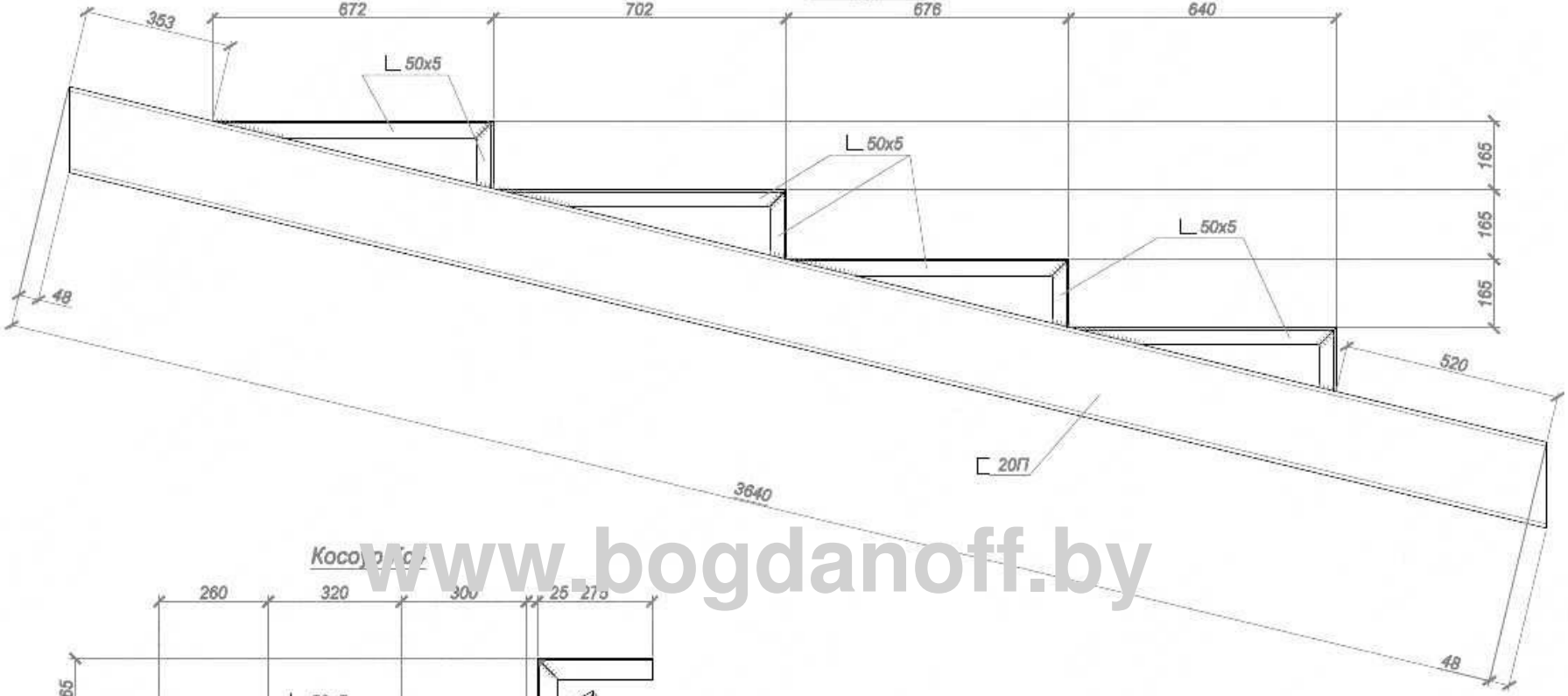

Косоур Кс4

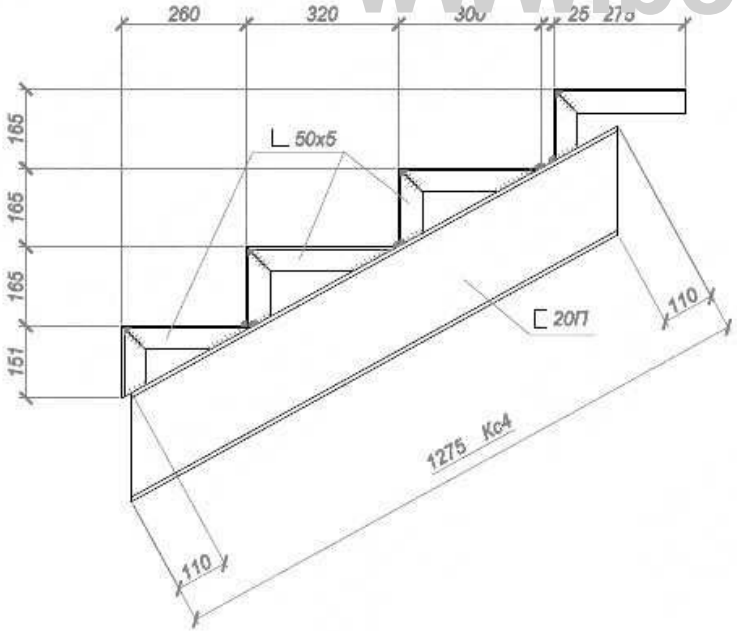

www.bogdanoff.by

1. Швы варить электродами типа Э42А по ГОСТ 9467-75*.
2. Указания по изготовлению лестницы см. на л. 00
3. Спецификацию металла см. л. 00

Изм.	Кол. уч.	Лист	№ док.	Подп.	Дата				
Разраб.						Индивидуальный жилой дом	Стадия	Лист	Листов
Пров.								45	
						Косоуры Кс3, Кс4.			

Согласовано

Взам. инв. №

Подп. и дата

Инв. № подл.

Формат А3

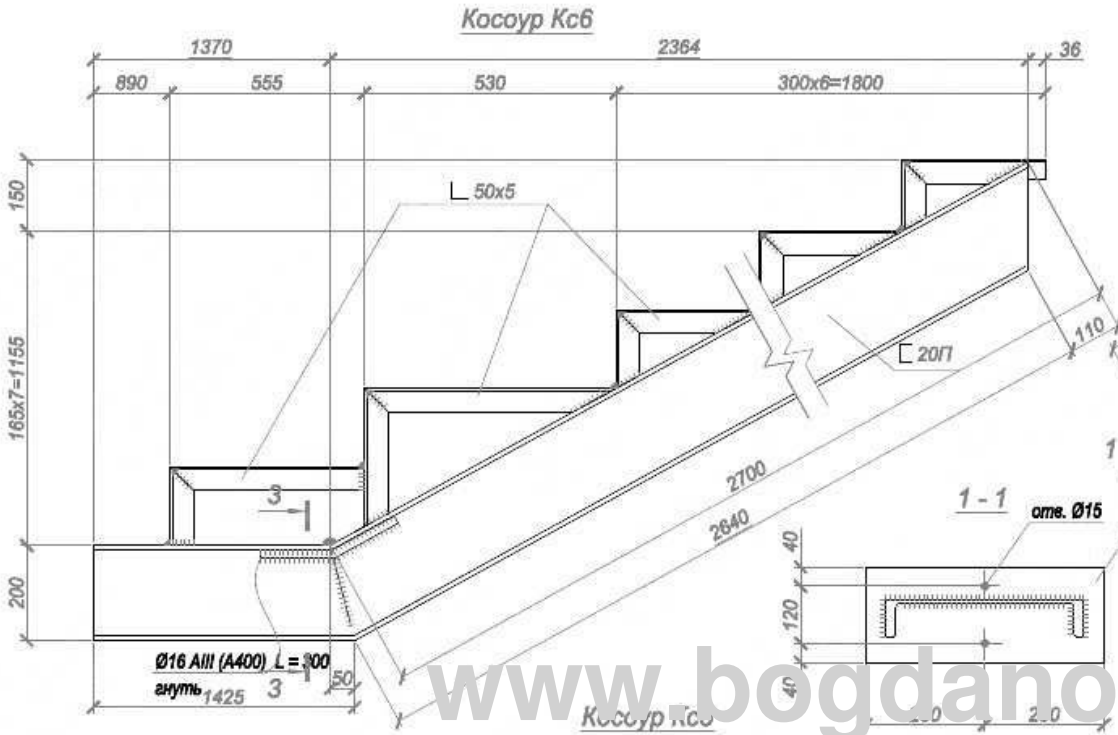

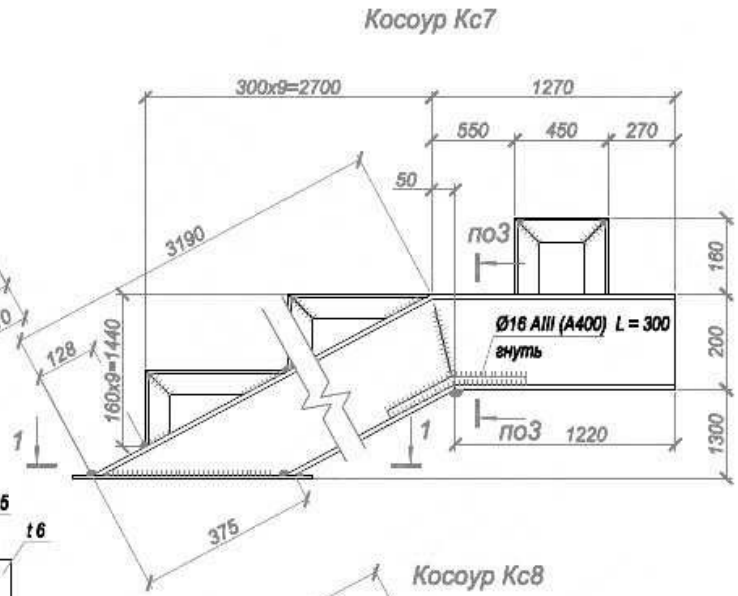

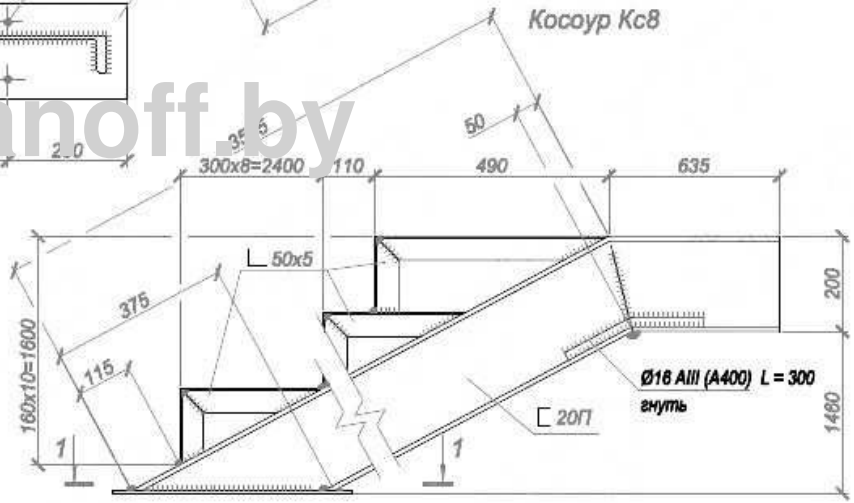

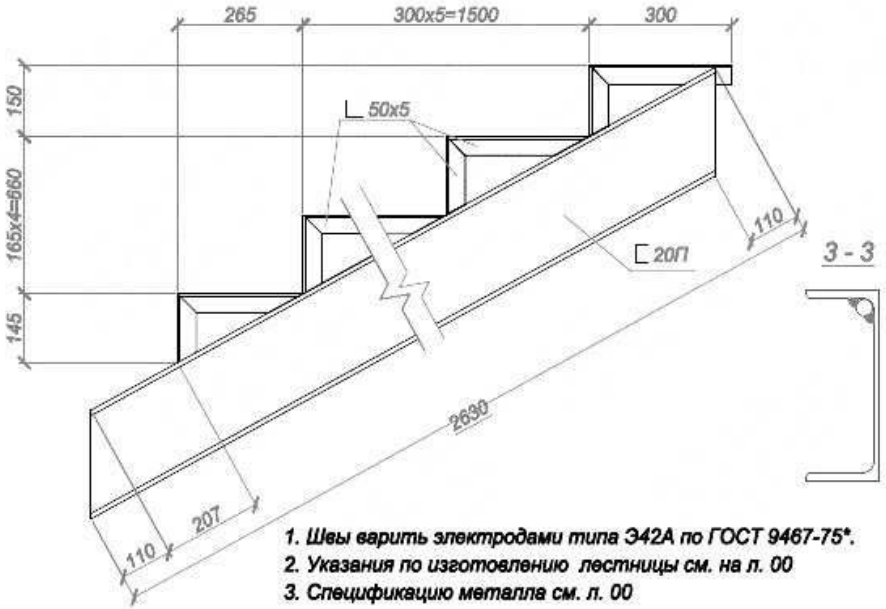

1. Швы варить электродами типа Э42А по ГОСТ 9467-75*.
2. Указания по изготовлению лестницы см. на л. 00
3. Спецификацию металла см. л. 00

Изм.	Кол. уч.	Лист	№ док.	Подп.	Дата				
Разраб.						Индивидуальный жилой дом	Стадия	Лист	Листов
Пров.								46	
						Косоуры Кс5 ... Кс8.			

Согласовано

Взам. инв. №

Подп. и дата

Инв. № подл.

Формат А3

www.bogdanoff.by

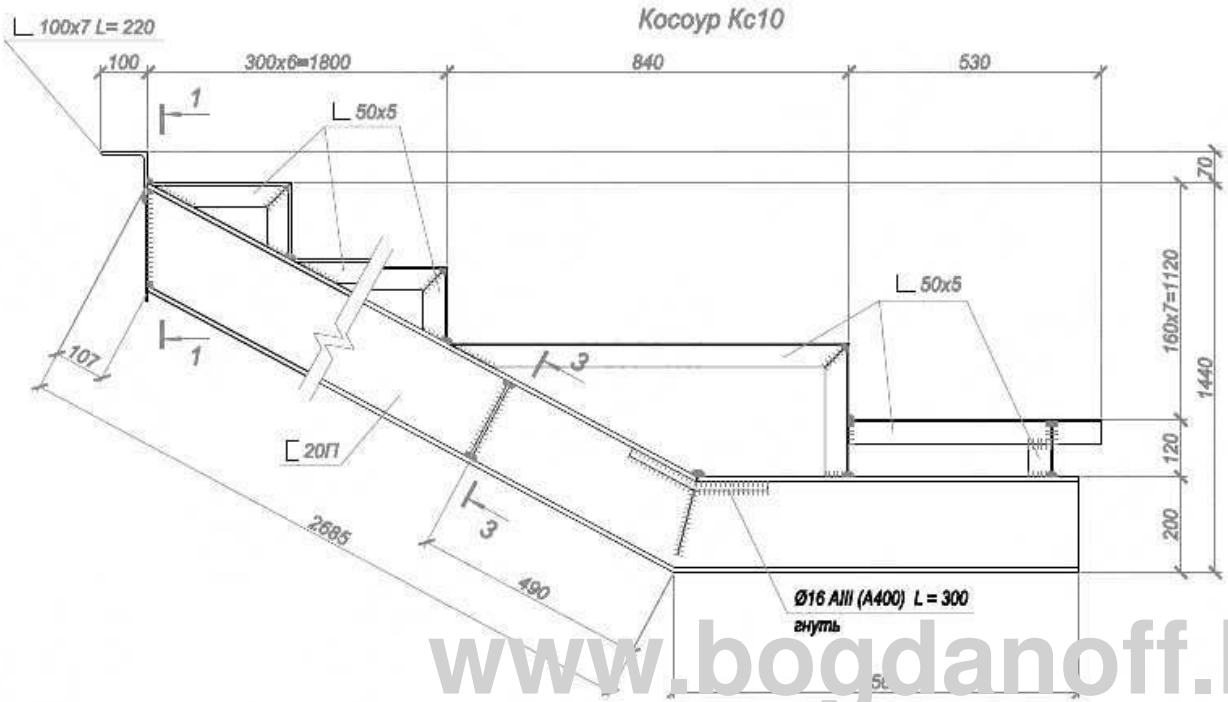

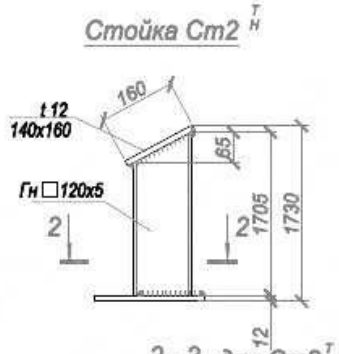

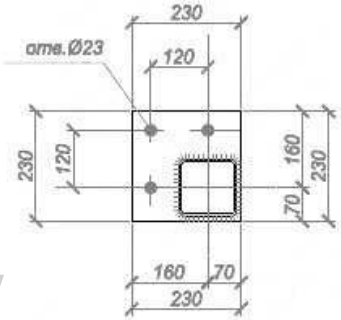

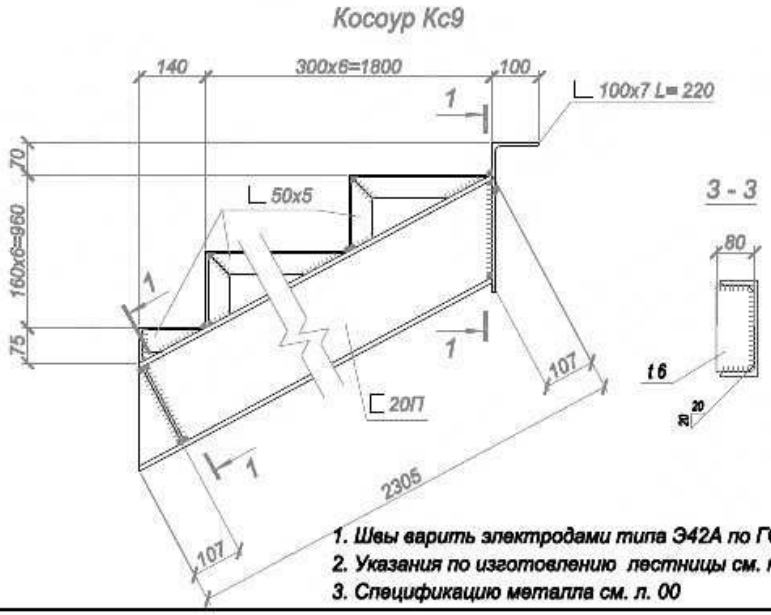

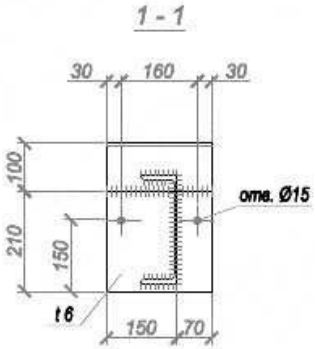

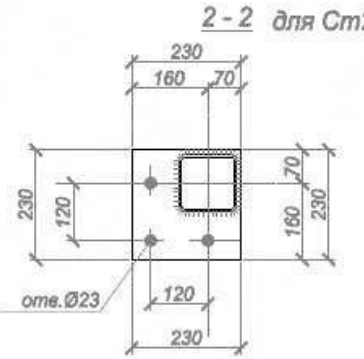

1. Швы варить электродами типа Э42А по ГОСТ 9467-75*.
2. Указания по изготовлению лестницы см. на л. 00
3. Спецификацию металла см. л. 00

Изм.	Кол. уч.	Лист	№ док.	Подп.	Дата				
Разраб.						Индивидуальный жилой дом	Стадия	Лист	Листов
Пров.								47	
						Косоуры Кс9, Кс10. Стойка Ст2Т/Н			

Согласовано

Взам. инв. №

Подп. и дата

Инв. № подл.

Формат А3

www.bogdanoff.by

Спецификация металла на Кс1... Кс10, Ст1, Ст2 и элементы крепления

Марка поз.	Обозначение	Наименование	Кол. шт.	Масса, ед.,кг	Примечание
1		Швеллер 20П ГОСТ 8240-97 / С 245 ГОСТ 27772-88* пог.м.	33.2	18.4	
2		Уголок 50х50х5 ГОСТ 8509-93 / С 245 ГОСТ 27772-88 пог.м.	39.0	3.77	
3		Уголок 100х100х7 ГОСТ 8509-93 / С 245 ГОСТ 27772-88 пог.м.	0.5	10.8	
4		Лист 12 ГОСТ 19903-74 / С 245 ГОСТ 27772-88 м2	0.33	94.2	
5		Лист 6 ГОСТ 19903-74 / С 245 ГОСТ 27772-88 м2	0.51	47.1	
6		Профиль 120х120х5 ГОСТ 30245-2003 / С 245 ГОСТ 27772-88 пог.м.	10.4	17.55	
7		16 А III ГОСТ 5781-82* L = 300	5	0.48	

www.bogdanoff.by

Согласовано

Взам. инв. №

Подп. и дата

Инв. № подл.

Изм.	Кол. уч	Лист	№ док.	Подп.	Дата
Разраб.					
Пров.					

Индивидуальный жилой дом

Стадия	Лист	Листов
	48	

Спецификация металла на Кс1... Кс10, Ст1 Ст2 и элементы крепления

Формат А4

Инв. № подл.	Подп. и дата	Взам. инв. №

Согласовано

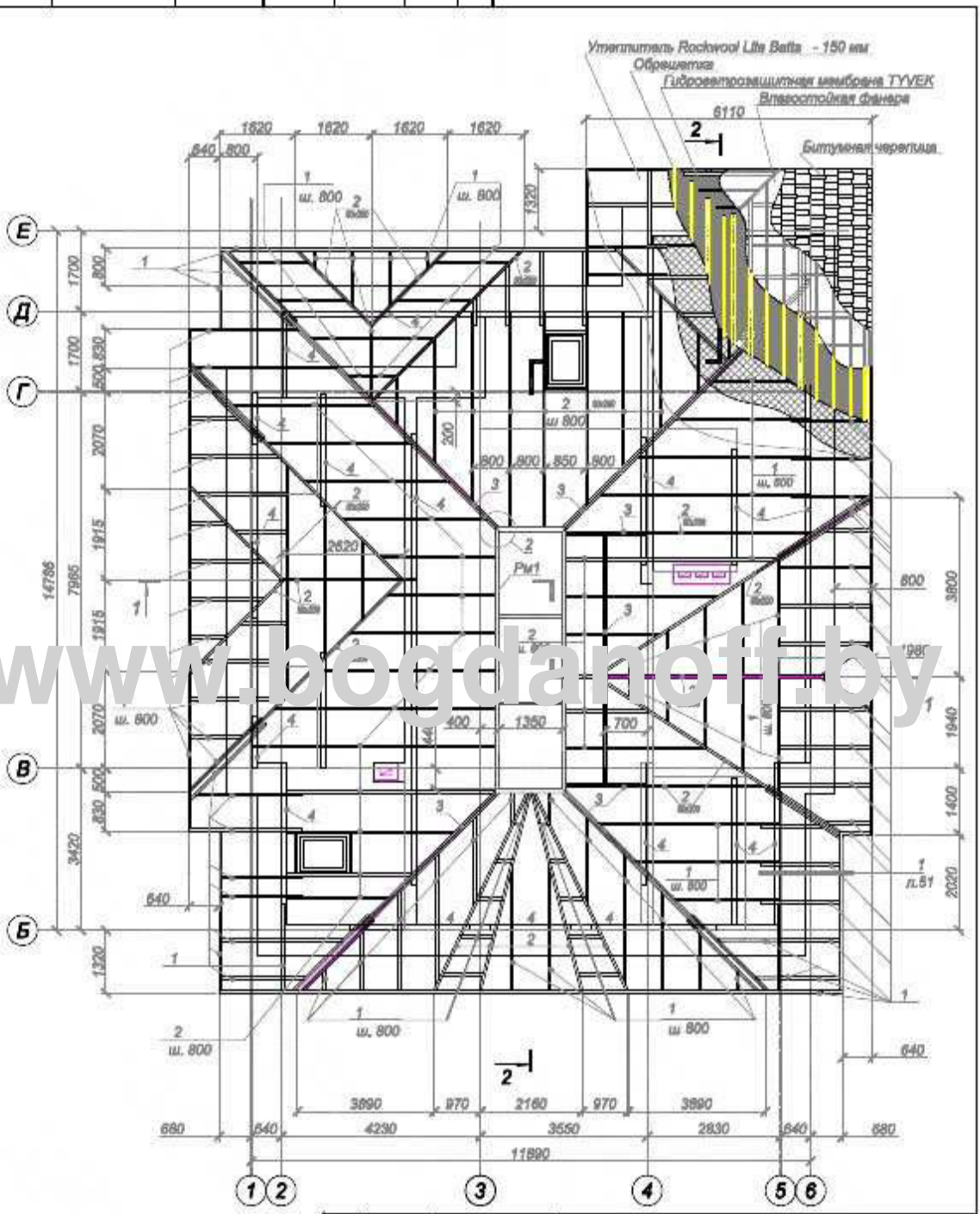

Изм.	Кол. уч.	Лист	№ док.	Подп.	Дата
Разраб.					
Пров.					

Индивидуальный жилой дом

Стадия	Лист	Листов
Р	49	

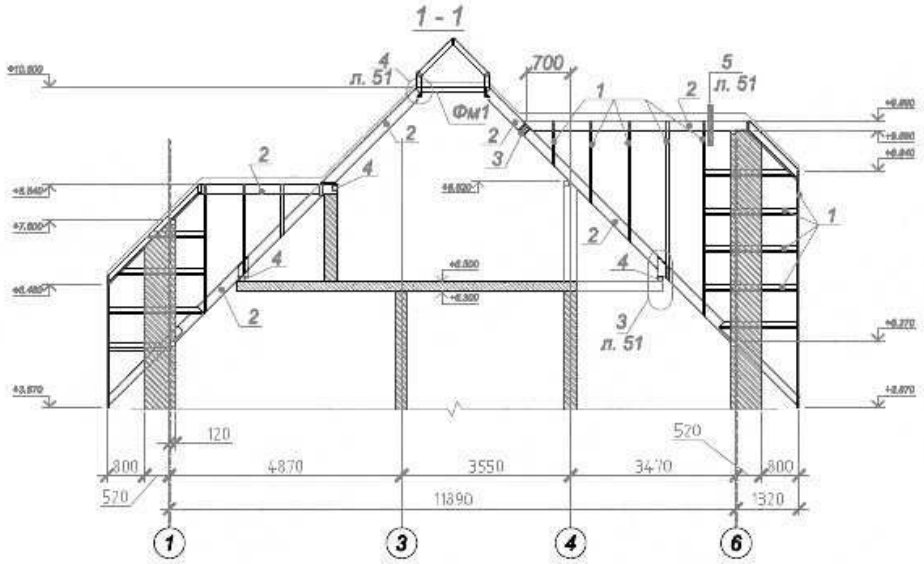

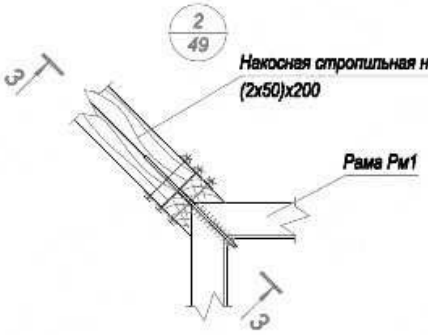

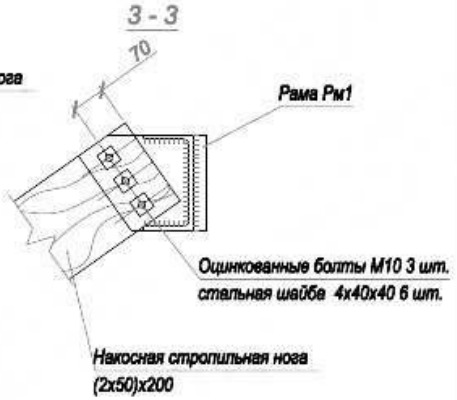

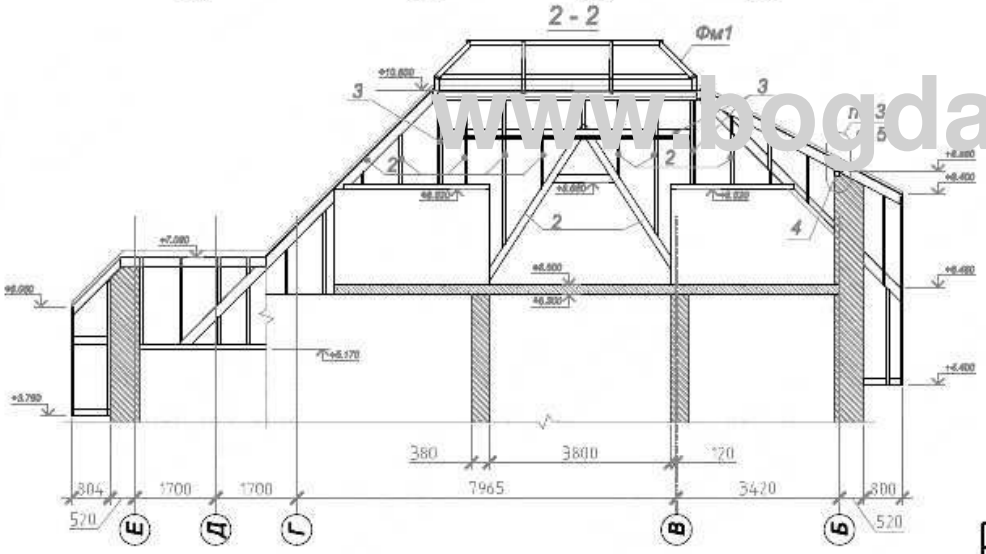

www.bogdanoff.by

1. Стропильная система выполнена из пиломатериалов хвойных пород по ГОСТ 8486-86*, с размерами по ГОСТ 24454-80*Е. Древесина должна быть влажностью не более 25%, кроме того заготовки пиломатериалов должны отвечать следующим требованиям:
ширина годичных слоев древесины должна быть не более 6мм, а содержание в них поздней древесины не менее 20%;
в пиломатериалах стропильных и диагональных ног, кобылок, стоек и прогонов не допускается сердцевина.
2. Элементы стропильной системы, соприкасающиеся с кирпичной кладкой или железобетонными конструкциями изолировать двумя слоями толя.
3. При отсутствии древесины больших сечений прогоны могут быть сплочены из двух досок толщиной 50мм, гвоздями К4х120 шагом 200мм.
4. Гвозди принимать по ГОСТ 4028-81, расстояние между осями гвоздей - в соответствии со СНиП II-25-80.
5. Деревянные элементы стропил должны быть обработаны антисептиком и поверхностной пропиткой антипиренами с огнезащитным покрытием смесью "ДСА" (изготовитель ООО "Огнебиозащита" г.Киев) или аналогичными.
6. Монтаж деревянных конструкций осуществлять в соответствии с требованиями СНиП 3.03.01-87 "Несущие и ограждающие конструкции".
7. Опорные бобышки и соединительные накладки стыковки стропильных ног в спецификации условно не учтены.
8. Длины элементов следует уточнить при производстве работ.
9. Проемы в кладке стен на разрезах условно не показаны

Изм.	Кол. уч.	Лист	№ док.	Подп.	Дата				
Разраб.						Индивидуальный жилой дом	Стадия	Лист	Листов
Пров.							Р	50	
						Стропильная система. Разрезы. Узел 2			

Согласовано

Взам. инв. №

Подп. и дата

Инв. № подл.

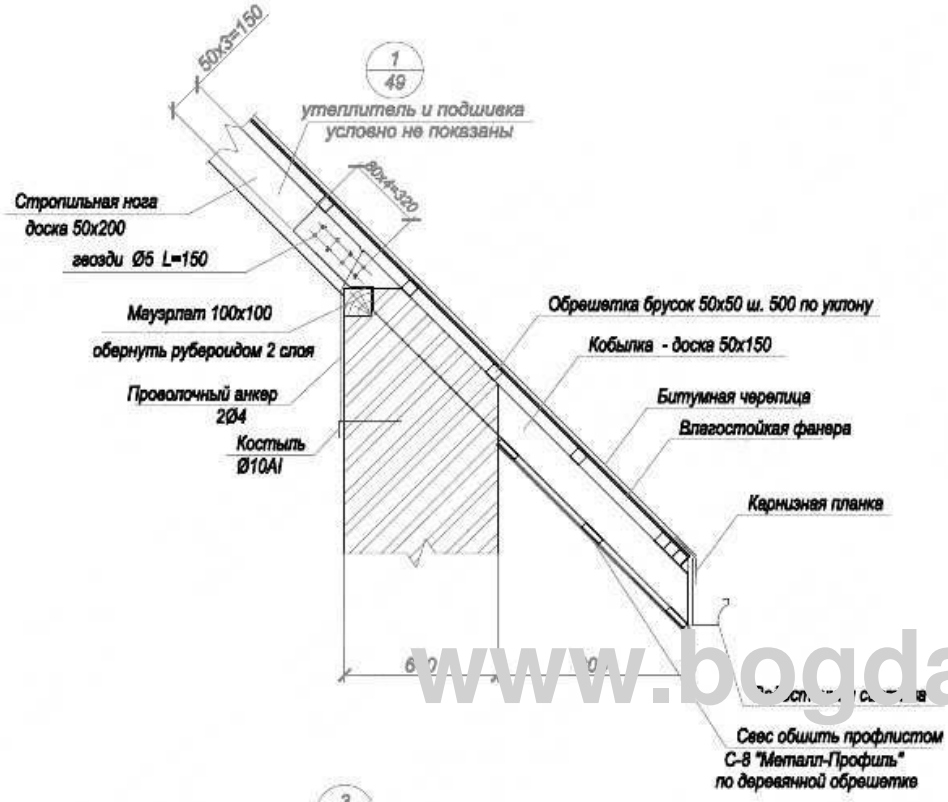

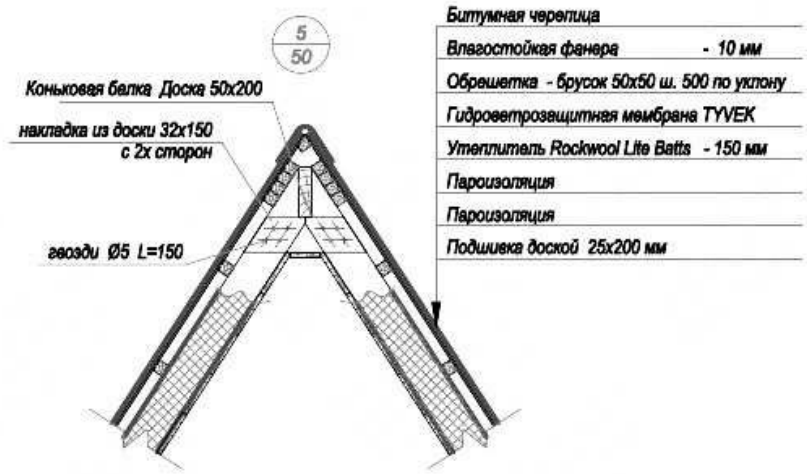

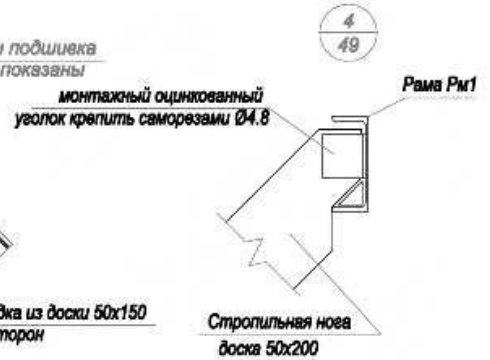

Спецификация элементов стропил

Марка поз.	Наименование	Катег. древ.	Сечение bxh	Длина, мм	Кол-во, шт	Общая длина, м	Объем, м3
1	Стропильные ноги, балки и элементы свесов	II	50x150	-	-	341	2.56
2	Стропильные ноги, коньковые балки	II	50x200	-	-	274	2.74
3	Маузрлат	II	100x100	-	-	58	0.58
4	Накосные ноги, балка	II	(2x50)x200	-	-	44	0.88
7	Обрешетка	II	50x50	-	-	688	1.72

www.bogdanoff.by

Изм.	Кол. уч.	Лист	№ док.	Подп.	Дата
Разраб.					
Пров.					

Индивидуальный жилой дом

Стадия: Р | Лист: 51 | Листов:

Стропильная система. Узлы 1, 3...5

Согласовано

Взам. инв. №

Подп. и дата

Инв. № подл.

Формат А3

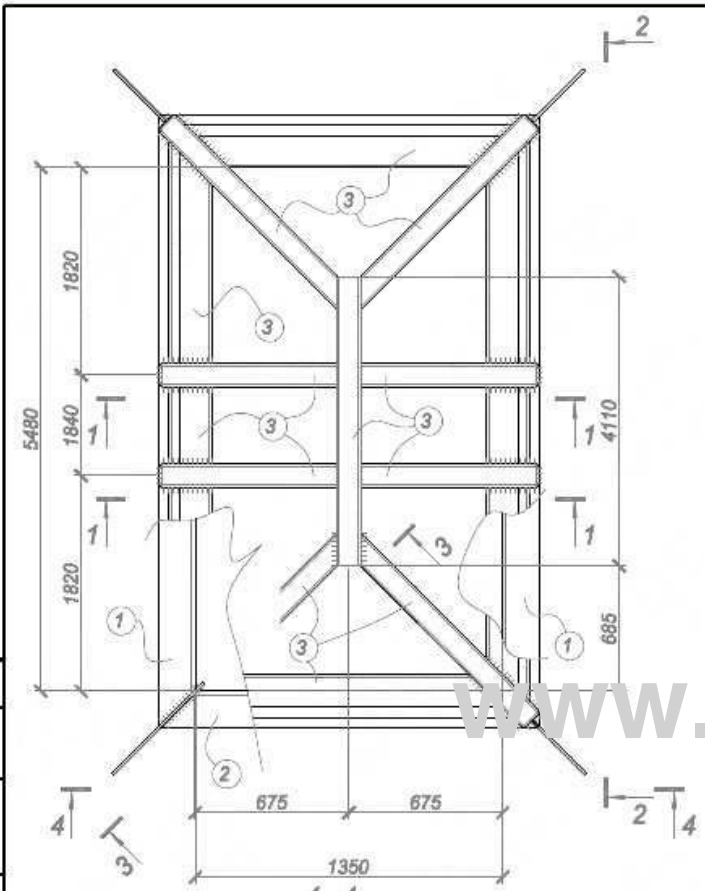

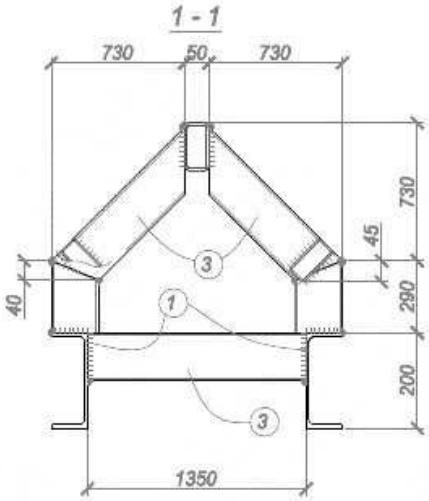

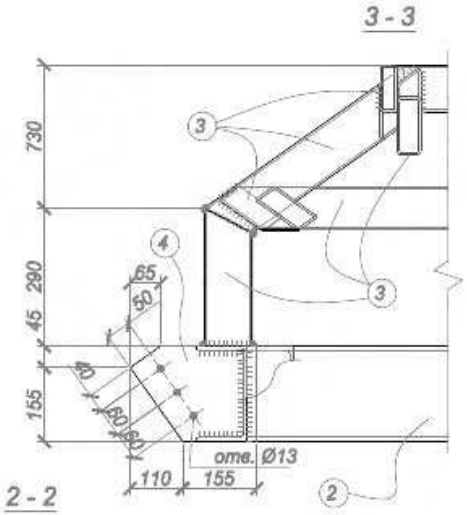

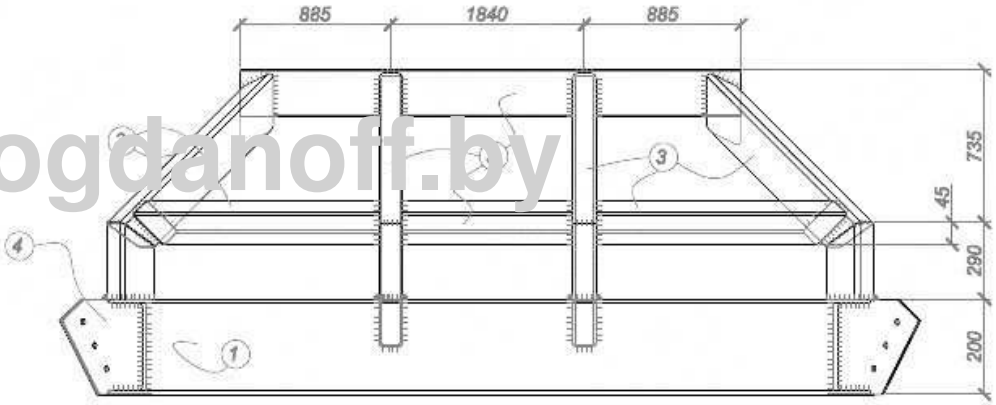

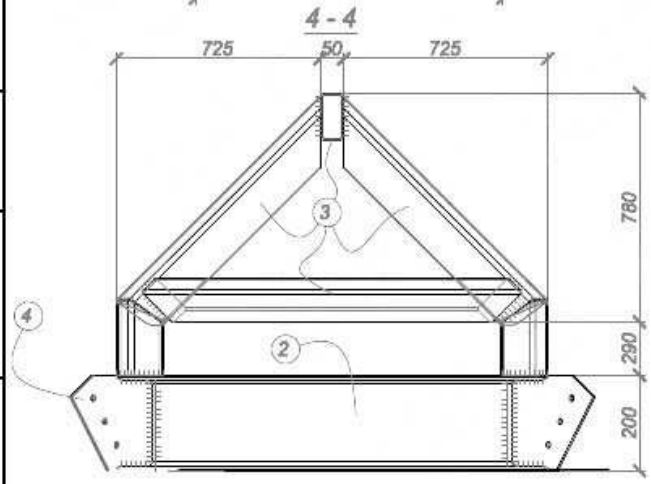

www.bogdanoff.by

1. Все заводские и монтажные соединения сварные.
2. Сварку производить электродами типа Э42 ГОСТ 9467-75*. Высота катета сварных швов по наименьшей толщине свариваемых деталей, длина сварных швов по периметру примыкания свариваемых деталей, кроме оговоренных мест.
3. Открытые торцы элементов из профильных труб заглушить листом t=3...4мм.
4. Спецификацию на Фм1 и примечания по устройству витража см лист 53.
5. Антикоррозионная защита конструкций предусмотрена в виде окраски за 2 раза эмалью ПФ-115 (ГОСТ 6465-76*) по одному слою грунтовки ГФ - 021 (ГОСТ 25129-82), при этом перед нанесением защитного покрытия поверхности стальных конструкций должны быть очищены от окислов (окалины, ржавчины).

Изм.	Кол. уч.	Лист	№ док.	Подп.	Дата				
Разраб.						Индивидуальный жилой дом	Стадия	Лист	Листов
Пров.							Р	52	
						Фонарь металлический Фм1			

Согласовано

Взам. инв. №

Подп. и дата

Инв. № подл.

Формат А3

Сетка гнутая Сг1 (на пог.м.)

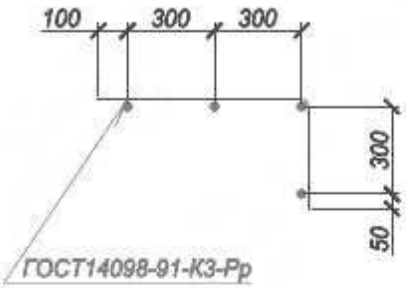

Сетка гнутая Сг2 (на пог.м.)

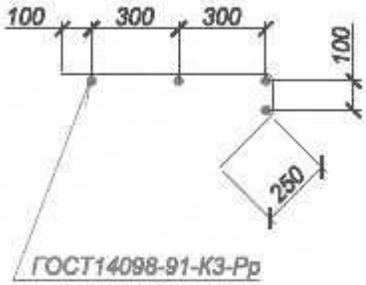

Поз.	Обозначение	Наименование	Кол.	Масса ед.,кг.
		Сетка гнутая Сг1 (на пог.м.)		
1		Ø8 A-III (A400) ГОСТ 5781-82* L = 1050	5	0.42 кг
[illegible]		Ø8 A-III (A400) ГОСТ 5781-82* L = пог.м.	[illegible]	0.[illegible] кг
		Сетка гнутая Сг2 (на пог.м.)		
3		Ø8 A-III (A400) ГОСТ 5781-82* L = 1050	5	0.42 кг
2		Ø8 A-III (A400) ГОСТ 5781-82* L = пог.м.	4	0.4 кг

www.bogdanoff.by

изм.	кол.уч	лист	док.	подпись	дата
Разраб.					
Пров.					

Индивидуальный жилой дом

Стадия	Масса	Масштаб
Р	3.7	
	3.7	
Лист	53	

Сетки гнутые Сг1, Сг2

Взам. инв. N

Подпись и дата

Инв. N подл.

Кр1

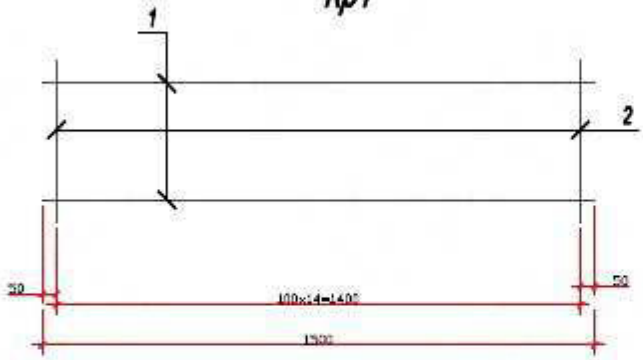

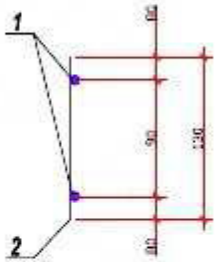

www.bogdanoff.by

Марка издел.	Поз. дет.	Наименование	Кол.	Масса ед., кг	Масса издел. кг
Кр1	1	Ø12А400 ГОСТ 5781-82* L=1500	2	1,33	3,41
	2	Ø8А400 ГОСТ 5781-82* L=130	15	0,05	

Изм.	Кол.уч	Лист	N док	Подпись	Дата				
Разраб.						Индивидуальный жилой дом	Стадия	Масса	Масштаб
Пров.								см. табл.	
							Лист 54		Листов
						Каркас плоский Кр1			

Взам. инв. N | Подпись и дата | Инв. N подл.

Формат А4

Деталь устройства витража фонаря.

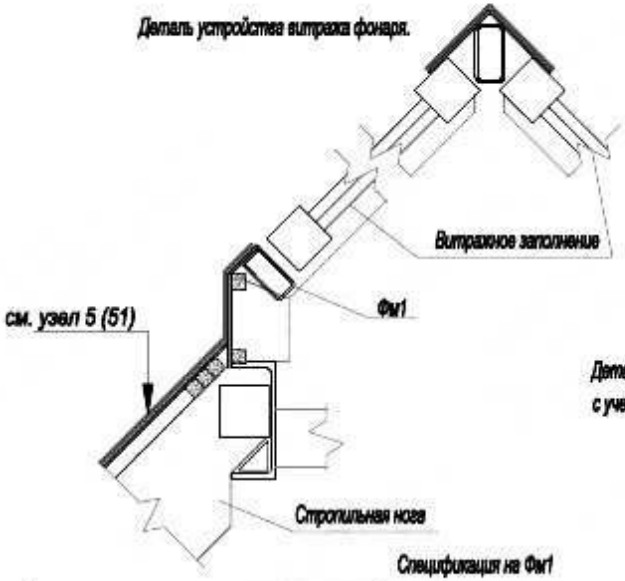

Деталь устройства витража должна быть доработана с учетом рекомендаций фирмы - изготовителя витража

Спецификация на Фм1

Поз.	Обозначение	Наименование	Кол.	Масса ед.,кг.	Примечание
1		Швеллер $\frac{20\ ГОСТ\ 8240\text{-}97^*}{С245\ ГОСТ\ 27772\text{-}88^*}$ L = 5625	2	102.8	
2		Швеллер [illegible] L = 1420	[illegible]	26.[illegible]	
[illegible]		[illegible]	2[illegible]	10,[illegible]	
4		Лист $\frac{6\ ГОСТ\ 19903\text{-}74}{С\ 245\ ГОСТ\ 27772\text{-}88}$ 200x265	4	2,5	
				566,68	

www.bogdanoff.by

1. Между металлическими конструкциями фонаря выполнить витражное заполнение из металлопластика с двухкамерным стеклопакетом в одинарном переплете.

2. Размеры витражного заполнения фонаря определить после изготовления металлоконструкций марки Фм1 (уточняет фирма-изготовитель витражв). Конструкцию витражного заполнения выполнить с тщательной герметизацией и гидроизоляцией мест крепления. Конструкция и крепление витражного заполнения разрабтываются фирмой-изготовителем в соответствии с ГОСТ 23166-99.

3. Все декоративные элементы фонаря выполняются по отдельному дизайн-проекту. Декоративные элементы фонаря крепить к верхнему прогону рамы фонаря. Места крепления нужно прогидроизолировать от попадания воды.

Согласовано

Взам. инв. №

Подп. и дата

Инв. № подл.

Изм.	Кол. уч.	Лист	№ док.	Подп.	Дата
Разраб.					
Пров.					

Индивидуальный жилой дом

Стадия	Лист	Листов
Р	55	

Деталь устройства витража фонаря
Спецификация на Фм1

Формат А4

www.bogdanoff.by